EN - INSTRUCTION MANUAL

FREEZER

WBVR190NFAB
WBVR190NFABP

NL - Gebruiksaanwijzing 26
Vriezer
FR - Notice d'utilisation 50
Congélateur
DE - Benutzerinformation 76
Gefrierschrank

WISBERG

EN

TABLE OF CONTENT

FOREWORD **4**

1. PRODUCT FEATURES **5**

1.1 Dimensions 5

1.2 Guarantee 6

1.3 Technical Data 6

1.4 Climate Range 6

2. INSTALLATION **7**

2.1 Installing the appliance 7

2.2 Reversing the door opening direction 9

2.3 Replacing the LED lighting 12

3. USE **13**

3.1 Precautions for use 13

3.2 Control panel 14

3.3 Setting the temperature 15

3.4 Food preservation functions and special drawers 16

3.5 Making ice cubes 17

3.6 Food storage 18

4. MAINTENANCE AND CLEANING **20**

4.1 Cleaing the interior and exterior 21

4.2 Cleaning the ice maker and ice tray 21

5. TROUBLESHOOTING **23**

6. TAKING OUT OF SERVICE **25**

EN

FOREWORD

About this document

- This manual contains all information for the correct, efficient and safe use of the appliance.
- This manual is intended for the end user and/or buyer of this appliance.
- Make sure you have read and understood the instructions in this manual completely before installing or using the appliance. Keep this document for future use as long as you use and/or own the appliance.
- Wisepick Productions B.V. cannot in any way be held liable for material or immaterial damage to you or to others, the appliance, your other belongings or belongings of others caused by not following the instructions in this manual.
- This user manual contains practical information about the installation, operation, maintenance and specifications of the appliance; all safety warnings and instructions can be found in the separate safety booklet.
- If you contact our customer service, make sure you have the model number ready. The information can be found on the type plate or on the front of this manual.

Original instructions

This manual was originally written in Dutch. All other languages are translated documents. In the case of translation errors, the Dutch version is leading.

NOTE

You can also find the latest version of this manual online, at **wisberghome.com** if you search for the article number.

Copyright

The data depicted in this manual, including texts, photographs, graphic drawings, trademarks, (trade) names and logos, are the property of Wisepick Productions B.V. and are protected by copyright, trademark law and/or any other intellectual property right, unless these data belong to a third party. You are never allowed to reproduce, transfer, distribute, store or make the contents of the manual available to third parties, in whole or in part, without the prior written consent of Wisepick Productions B.V. and/or the third party to whom the data belong.

Wisberg contact details

Customer service can be reached at: **wisberghome.com**

Wisepick Productions B.V.
Weena 664
3012 CN Rotterdam, The Netherlands
Made in China

1. PRODUCT FEATURES
1.1 DIMENSIONS

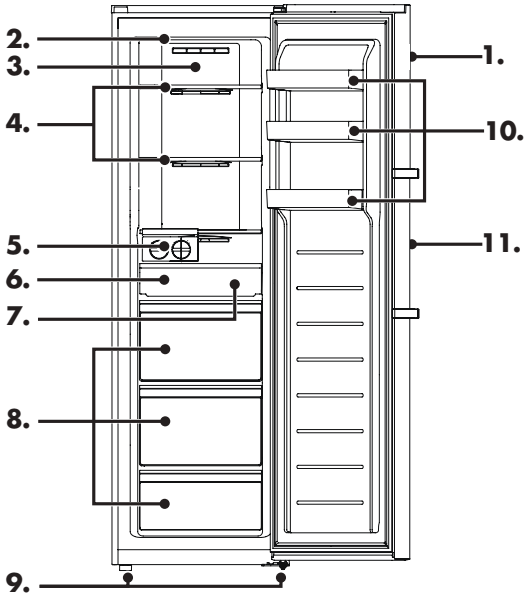

1. Control panel
2. LED light
3. Air duct
4. Fridge shelf
5. Ice maker assembly
6. Ice receiver
7. Sliding tray
8. Freezer drawers
9. Adjustable feet
10. Removable door racks
11. Door handle

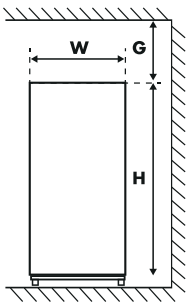

• Figure 1. Front view

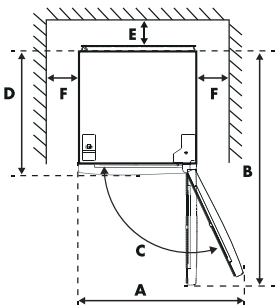

• Figure 2. Top view

W	D	H	A	B	E	F	G
60cm	74,2cm	190cm	96,4cm	123,6cm	10cm	10cm	10cm

*Figures 1 and 2 only illustrate the space required for the appliance.

1.2 GUARANTEE

This appliance comes with a guarantee period of three years after purchase. For more information on guarantee conditions, please visit wisberghome.com. In any case, you must have the purchase order with purchase and/or delivery date in order to be able to claim the guarantee. If you place the appliance in an ambient temperature that is colder than the minimum temperature, the guarantee lapses. Removing, damaging or making the rating label or serial number sticker illegible will irrevocably void any warranty claim on the appliance.

Spare parts

Spare parts for this appliance are available. To order or find out more, visit **wisberghome.com**.

1.3 TECHNICAL DATA

Technical data and energy label

The technical data is indicated on the type plate on the inside of the appliance and on the energy label (both also printed on page 2). The QR code on the energy label provided with the appliance provides a web link to the information related to the appliance performance in the EU EPREL database. Keep the energy label for reference together with the user manual and any other documents provided with this appliance. It is also possible to find the same information in EPREL via the link https://eprel.ec.europa.eu and the model name and product number that can be found on the type plate of the appliance. See link www.theenergylabel.eu for detailed information on the energy label.

1.4 CLIMATE RANGE

The information about the climate range of the appliance is stated on the type plate. It indicates at which ambient temperature (or room temperature) the operation of the appliance is optimal (correct). This type of refrigerator has climate range SN, N, ST & T.

CLIMATE RANGE	PERMISSIBLE AMBIENT TEMPERATURE
SN	From +10°C to +32°C
N	From +16°C to +32°C
ST	From +16°C to +38°C
T	From +16°C to +43°C

*The appliance operates without any problems at ambient temperatures down to -15°C.

2. INSTALLATION

2.1 INSTALLING THE APPLIANCE

Read the safety information carefully before installing the appliance.

1. Unpack

Remove all packaging materials and dispose of them appropriately. Check that the appliance is not damaged. Do not connect the appliance if it is damaged. Report any possible damage to customer service immediately. In that case, keep the packaging.

2. Location

- The location where you place your appliance must be well ventilated.
- Always move the appliance with two people. Use both hands when moving, lifting or turning the appliance.
- Do not place the appliance near a heat source such as a cooker or boiler, and make sure it is not exposed to direct sunlight, in order to guarantee the cooling performance and save energy.
- Do not place the appliance in a damp location to prevent rust and leakage current.
- Do not use the appliance outdoors. The appliance is intended for indoor use only.

3. Positioning the appliance

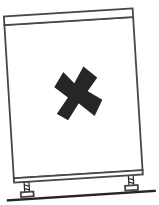



- This appliance is not intended for built-in installation.
- Use only the original accessories supplied with the appliance for installation.
- To change the door hinge side, refer to section 2.2.
- During operation, the appliance releases heat to its surroundings. Therefore there must be at least 5 cm of free space above the appliance, at least 5 cm on each side and at least 5 cm behind the appliance (see section 1.1).
- Use the front adjustable feet to level the appliance. If the appliance is not level, the door may not close properly, which will reduce the cooling performance of the appliance. An unlevel appliance may also lead to malfunctions.
- Make sure that the power cord is not trapped or damaged while placing or positioning the appliance.
- It must always be possible to disconnect the appliance from the mains supply. The plug must therefore remain easily accessible after installation.
- Always place the appliance on a dry, moisture-resistant surface.
- Place the appliance on a firm and flat surface (floor) so that it stands stable; otherwise vibrations and noise may occur. If the appliance is placed on floor coverings such as carpet, rush mats or polyvinyl chloride (PVC), place a solid board or cover under the appliance to prevent discolouration due to heat dissipation.

EN

4. Cleaning

Before using the appliance for the first time, clean the interior and all accessories with lukewarm water and neutral soap. Dry everything carefully. Do not use solvents or scouring powders; these may damage the coating.

5. Waiting

For the first installation (or after reversing the door), you must wait at least 4 hours before plugging the appliance into the socket. This allows the oil to flow back into the compressor.

6. Switching on

Before plugging the power cord into the socket, check that the voltage and frequency on the rating plate match your mains supply. Only connect the appliance to an earthed socket. After 1 hour, open the appliance door. If the temperature inside the appliance is noticeably lower, this indicates that the cooling system is operating normally.

7. Fitting the accessories

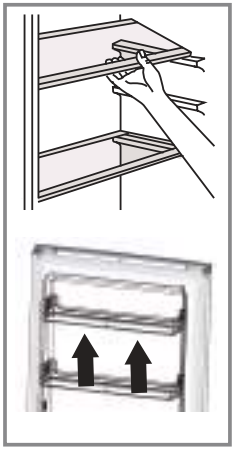

- **Adjustable shelves**

The inner walls of the appliance are equipped with runners so that you can position the shelves at different heights as desired. Slide the shelves into the required runners until they are firmly in place.

- **Fitting the door balconies**

To store food of different sizes, the door balconies can be placed at different heights. Gently pull the balcony in the direction of the arrows until it comes free, then place it at the desired height.

- **Removing and inserting drawers**

To remove a drawer from the fridge or freezer compartment, pull the drawer fully out (1), lift the front slightly and remove the drawer (2). To reinsert the drawer, slide it back into the runners in reverse order.

- **Freezer drawers**

The freezer drawers can be pulled straight out completely. They are mounted on smooth-running telescopic runners, allowing you to load and remove frozen food comfortably. Always close the drawers fully to minimise energy consumption.

2.2 REVERSING THE DOOR OPENING DIRECTION

1. Get the necessary tools prepared.
2. Unplug and empty the appliance. Find the parts from the gift bag.

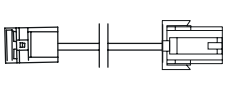

door replacement wire



upper hinge – left side



Small hinge cover - left side



Bushing -Door Trim Strip



Bushing -Lower hinge

3. Remove the 5 screws, take out the hinge cover, and disconnect the plastic housing of the connection terminal of the cabinet door (the terminal is located in the circle).

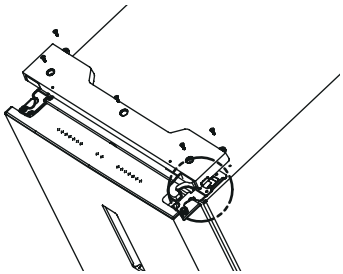

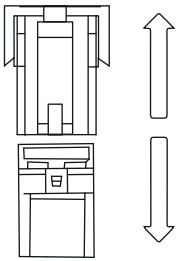

4. Remove the screws from the hinge, and place it into gift bag. Remove the door from the cabinet, and place it on the ground (pay attention to protecting the door to prevent damage to the handle and scratches on the door body).

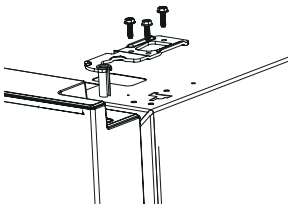

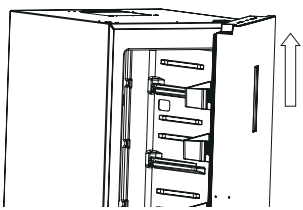

5. Change the components of the door

① Remove the bushing covers on both sides of the upper trim strip, Insert the left wire into the strip, pull out the wire from right side. Exchange the position of the bushing covers, and install them back to the strip;

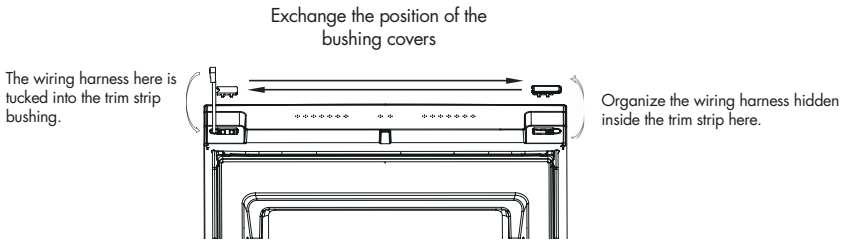

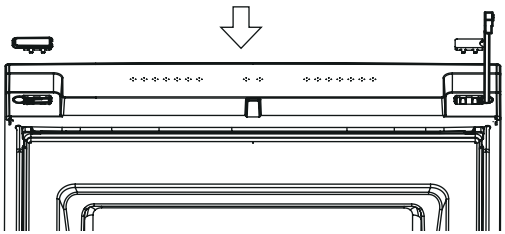

② Remove the 6 screws on the lower trim strip from the door, then remove the bushing and metal stop block; Take out the Bushing - Door Trim Strip from the gift bag, fix it together with the metal stop block on the other side of the trim strip, and place the removed Bushing into the gift bag;

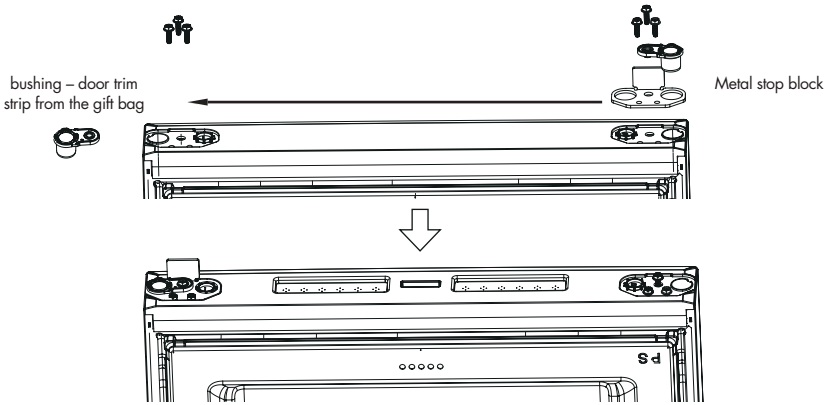

③ Slide out the handle cover, remove the screws, and take the handle out; remove the screw covers on the right side of the door, press them into the left holes; Install the handle on the right side of the door,

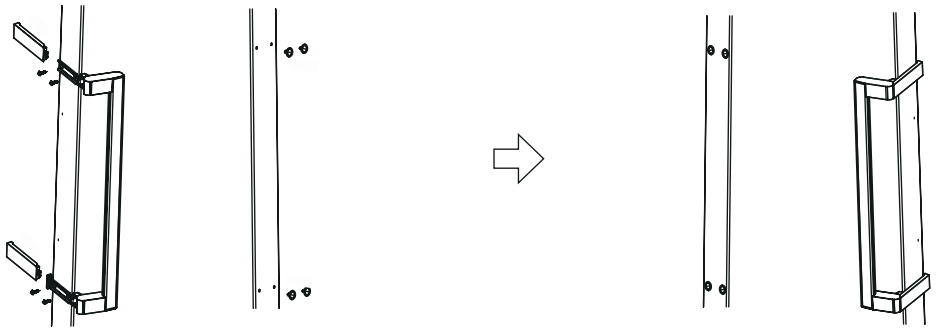

6. Change the lower hinge components:
① Remove the lower hinge screws from the cabinet, and take out the lower hinge and foot;
②Remove the 2 screws from the lower hinge, and take out the hinge shaft and bushing;

③Take out the Bushing- Lower hinge from the gift bag, fix the axe cover with hinge shaft;
④ Install the hinge on the left side of the cabinet and the foot on the right side;

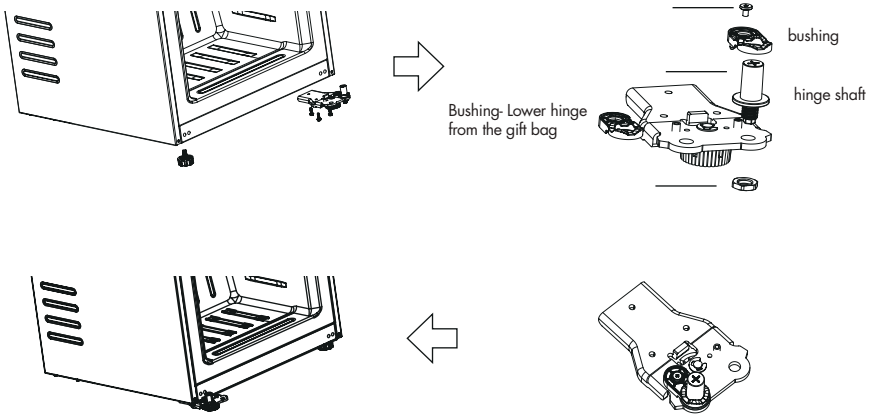

7. Install the door back onto the cabinet, securely fasten the left hinge with screws.

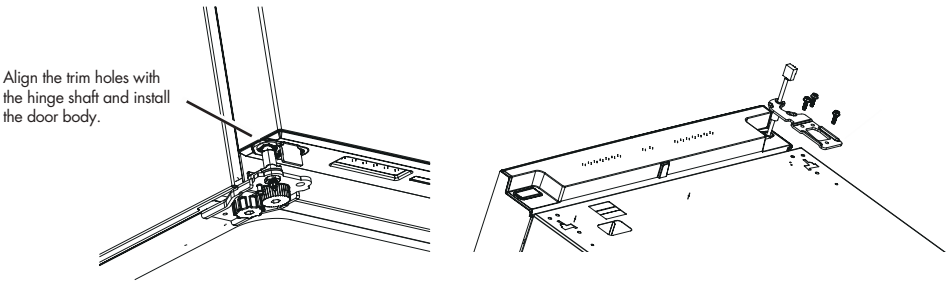

8. Change the hinge cover;
①Remove the small hinge cover on the right side of the hinge cover and the hinge cover baffle, take out the small hinge cover - left side from the gift bag, install it on the left side of the hinge, and install the hinge cover baffle on the right side; place the removed small hinge cover on the right side into the gift bag.

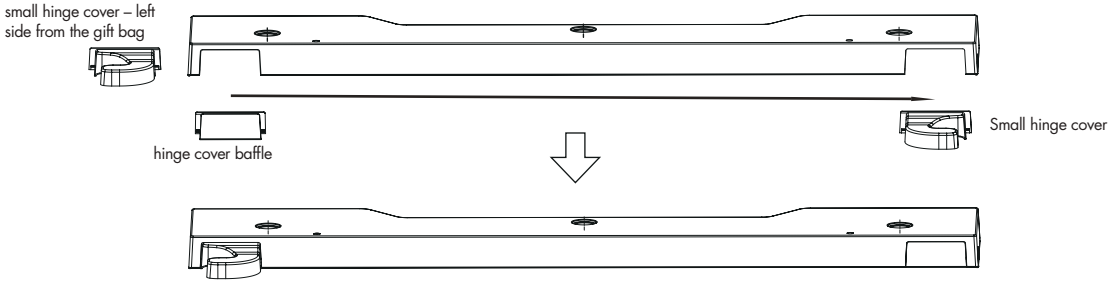

②Take out the door replacement wire from the gift bag, and secure the wiring harness as shown in the drawing below;

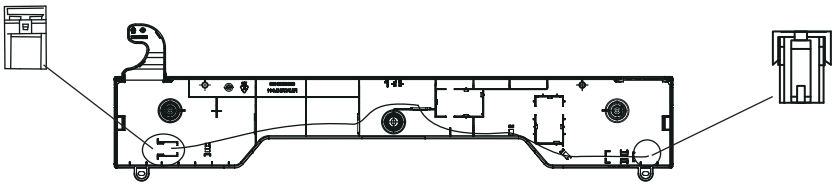

9. Connect the door wire, door replacement wire, and cabinet wire, install the hinge cover on the cabinet, and secure the screws;

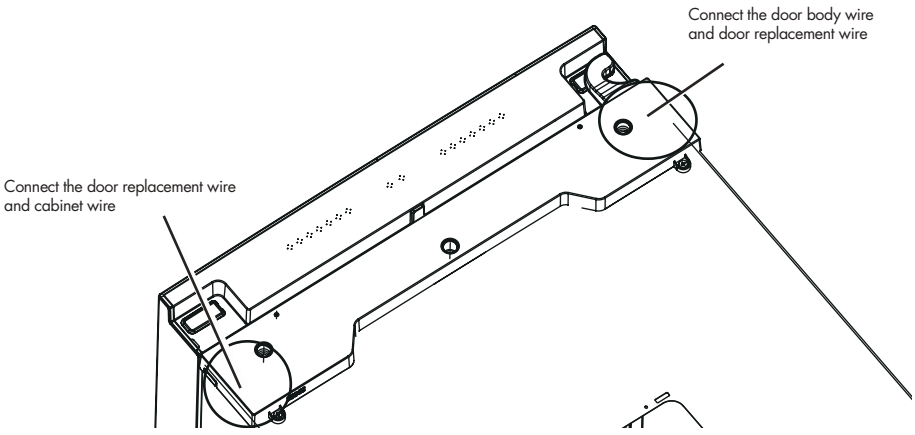

10. Door Reversing completed

2.3 REPLACING THE LED LIGHTING

This product contains two LED light sources (12 V, max. 8 W). Replacement or maintenance of the LED lighting must be carried out by the manufacturer, its service agent, or a similarly qualified person.

3. USE

Read the separately enclosed safety instructions before use.

3.1 PRECAUTIONS FOR USE

- On first use or after a long period of non-use: let the appliance run for at least 4 hours on the 'coldest setting' before placing products in the fridge freezer. After 4 hours, set the temperature control to the recommended setting.
- The appliance may not operate optimally (risk of defrosting or excessively high temperature in the freezer) when it is placed for a longer period in a location where the ambient temperature is below the minimum of the temperature range for which the refrigerating appliance is designed. The information about the temperature range (climate type) of the appliance is stated on the rating plate and explained in section 1.4.
- The internal temperature can be affected by factors such as the location of the refrigerating appliance, the ambient temperature and the frequency with which the door is opened. Adjust the temperature setting accordingly if desired.
- If vibration noises occur because the appliance is against the wall, or if the wall turns black due to air circulation around the compressor, move the appliance away from the wall.
- Do not place filled glass or cans in the freezer to prevent breakage caused by expansion of the contents.
- Do not place electrical appliances in the freezer (such as ice makers), unless they are expressly declared suitable by the manufacturer.
- Packages containing flammable gases or liquids may leak at low temperatures; do not store flammable gases or liquids in the appliance.
- Do not store containers with flammable materials, propellant gas or explosive substances such as aerosol cans, refill cartridges for fire extinguishers and so on in the appliance.
- Do not place carbonated or sparkling drinks in the freezer compartment.
- Do not use the appliance if any part is damaged or defective. Replace a damaged or defective appliance immediately. Remove the plug from the earthed socket and contact customer service.
- Only use the power cable factory-fitted to the appliance. Do not modify the power cable. The power cable may only be replaced by an authorised service technician.
- Never use the appliance in a damp room, such as a bathroom, or near a bath, shower or swimming pool.
- Before use, check whether the voltage of the earthed socket you want to use corresponds to that on the appliance rating plate (220-240V~50Hz). Only connect the appliance to an earthed socket. Damage caused by incorrect voltage is not covered by the warranty.

EN

3.2 CONTROL PANEL

The control panel is located at the front, at the top inside the freezer. This freezer can also be used and set as a refrigerator.

ID	FUNCTION
A	**Super Freeze function (Super Freeze)**
B	**ECO mode**
C	**AutoSet function**
D	**"3 Sec. Lock" button (display lock)**
1	Mode button (set appliance as freezer or refrigerator)
2	Temperature down (-)
3	Temperature up (+)
4	Temperature indication
5	IonPure indicator (antibacterial system)

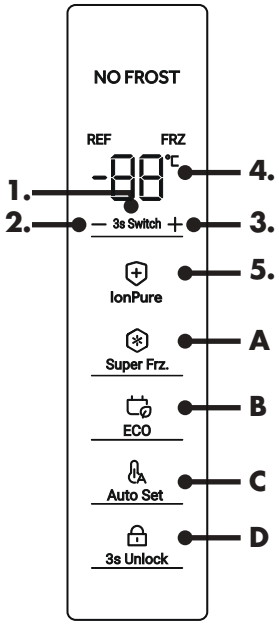

On and off

- Insert the plug into the socket: the freezer starts automatically.
- The freezer is set by default to approximately -18 °C in freezer mode. This is the recommended setting for daily use.
- If you want to switch off the freezer, remove the plug from the socket. There is no separate main switch.

Stand-by and display lighting

- The display switches off automatically after a short time without operation to save energy.
- When a button is touched or the door is opened, the display lights up again.

Display lock (child lock)

- The display locks automatically after about 30 seconds without operation.
- If the display is unlocked:
  - Press and hold the "3 Sec. Lock" button (button D) for about 3 seconds.
  - You will hear a beep and the lock symbol will light up: the display is locked.

- If the display is locked:
  - Press and hold “3 Sec. Lock” (D) again for 3 seconds to unlock it.
- When the display is locked, functions such as temperature setting and Super Freeze are temporarily blocked.

Alarm messages and error codes
- Door-open alarm: if the door remains open for more than about 1 minute, an alarm signal sounds. The signal repeats periodically as long as the door remains open and stops as soon as the door is properly closed or after a certain time.
- High-temperature alarm: if the internal temperature becomes too high, a message appears on the display and a signal sounds. Check whether the door closes properly and whether a large quantity of warm food has been placed inside at once.
- Error indication: in the event of an internal fault, the display shows an error code. In most cases the freezer will continue cooling, but contact customer service as soon as possible and mention the error code.

3.3 SETTING THE TEMPERATURE

The temperature is electronically controlled.

Range and recommended setting
- Freezer mode (default): adjustable from approximately -16 °C to -24 °C.
- The default setting and recommended temperature is -18 °C;

*The freezer can operate at an ambient temperature of -15 degrees if the temperature is set close to the lowest or coldest setting.

Adjusting the temperature in freezer mode
1. Make sure the display is unlocked (see Display lock).
2. Press button 2 (-) or 3 (+) to select the desired temperature within the permitted range.
3. Each press of a button changes the set value step by step.
4. Wait a few seconds; the last selected value is stored automatically.

Switching between freezer and refrigerator mode

The freezer can, if desired, be used as a refrigerator.
- With the display unlocked, press and hold the Mode button (button 1) for about 3 seconds.
- The appliance then switches between:
  - Freezer mode: default -18 °C.
  - Refrigerator mode: default approximately +4 °C (range approx. 2–8 °C).
- Always adjust the contents before switching:
  - Remove frozen food before switching to refrigerator mode.
  - Do not place fresh products in the freezer if the appliance is still in freezer mode when you intend to use it as a refrigerator.

After each change in temperature or mode, allow sufficient time (up to approx. 12 hours) for the interior to fully reach the new setting.

Auto Set function
With the Auto Set button (button C), you set the recommended temperature with one press.

- If the freezer is in freezer mode, the temperature is automatically set to -18 °C.
- If the appliance is in refrigerator mode, the temperature is automatically set to +4 °C.

3.4 FOOD PRESERVATION FUNCTIONS AND SPECIAL DRAWERS

The freezer is equipped with various functions and compartments to preserve food as well as possible.

Super Freeze function (Super Freeze)
Use this function to freeze large quantities of fresh food quickly.
- Activate Super Freeze when the display is unlocked and the freezer is in freezer mode.
- Press the Super Freeze button (button A); the corresponding symbol lights up.
- During Super Freeze:
  - The temperature is temporarily set extra low.
  - The set temperature cannot be changed manually.
- The function switches off automatically after a certain time (maximum approx. 50 hours) or earlier if you switch off Super Freeze manually by pressing button A again.
- Preferably use Super Freeze 24 hours before placing a large quantity of food in the freezer. Keep in mind that this function causes higher energy consumption.

ECO mode
ECO mode reduces energy consumption by setting the temperature slightly higher.

- When you press the ECO button (B) (with the display unlocked), ECO mode is activated and the corresponding symbol lights up.
- In ECO mode:
  - In freezer mode, a slightly less low temperature is set (for example around -16 °C).
  - In refrigerator mode, a temperature around +8 °C is set.
- To switch off ECO mode, press button B again; the symbol goes out.
- Use ECO mode when the freezer is not fully loaded or when you expect few changes to the contents for a longer period.

IonPure antibacterial function

This freezer is equipped with an IonPure function, an antibacterial module that is continuously active in the interior and helps limit the growth of bacteria, so that the freezer remains hygienic during normal use.

- The function is activated automatically as soon as the freezer is switched on.
- There are no separate settings or controls for this function and there is no dedicated button or indicator light.
- The function operates automatically during use of the freezer and requires no maintenance.

3.5 MAKING ICE CUBES

This freezer is equipped with a removable ice maker with a matching ice tray. The ice maker is not connected to a fixed water supply; you fill it manually.

1. Pull the corresponding freezer drawer with the ice maker forward as far as it will go.
2. Carefully remove the ice maker from the guides of the tray.
3. Fill the moulds with clean drinking water up to the indicated fill line. Do not fill the compartments above the marking to prevent sticking and overflowing.
4. Place the ice maker back on the tray and slide the drawer fully closed.
5. Wait until the water is completely frozen (the time depends on the set temperature and the amount of water).
6. Then gently turn the knob of the ice maker; the ice cubes will be released and fall into the ice tray below.
7. Pull the drawer open again and remove the ice cubes from the ice tray.

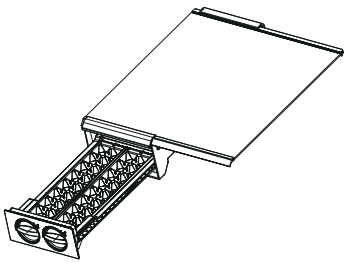

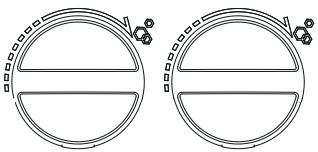

Attention!

- Use drinking water only to make ice cubes.
- Do not force the ice maker back and forth; this may damage the parts.
- Only fill the ice mould when the drawer is straight and fully inserted; this prevents spillage.

EN

3.6 FOOD STORAGE

- The freezer is suitable for freezing fresh food and for storing frozen food for a long time.
- The maximum quantity of food that can be frozen in 24 hours for this appliance is: 20 kg.
- The freezing process takes 24 hours. During this period, do not add any other food to be frozen.
- The temperature of the freezer is kept below -18°C if the thermostat is set to '-18'. This allows food to be stored for a long time. However, the storage period stated on the packaging must be observed.
- The ideal temperature setting for the freezer is -18°C. It is possible to set the appliance colder, but in principle this is not necessary. A lower temperature does not make food keep longer, but each degree lower does increase energy consumption.
- Let warm food cool to room temperature before placing it in the freezer.
- Freeze only fresh and thoroughly cleaned food.
- Prepare the food in small portions so that it freezes quickly and completely and can then be thawed in the desired quantity.
- Do not allow fresh, unfrozen food to come into contact with food that is already frozen, and prevent the temperature of the already frozen food from rising.
- Lean foods keep better and longer than fatty foods; salt shortens the storage life of food.
- Water ice, if eaten directly from the freezer, can cause freezer burns.
- It is advisable to state the freezing date on each individual package to keep track of the storage period.
- It is advisable to keep the time between purchasing the food and placing it in the freezer as short as possible.
- Pack the food airtight in freezer bags before distributing it evenly over the freezer drawers.
- The packaging bags you use must be dry, in case several packaging bags are frozen together.
- Make sure there is enough space between the food items. If they are too close together, the cold airflow is blocked, which affects the cooling effect.
- To prevent cross-contamination and odour transfer, food must be packed in suitable materials that are strong, tasteless, impervious to air and water, non-toxic and contamination-free.

Tips for buying frozen products

- When buying frozen products, read the storage guidelines on the packaging. You can store each frozen product for the period indicated by the star rating. This usually corresponds to the period stated as “best before” on the front of the packaging.
- Make sure that the packaging of the frozen food is in perfect condition.
- Always buy frozen products at the end of your shopping trip or supermarket visit.
- Try to keep frozen food together while shopping and on the way home, as this helps to keep the food colder.
- Only buy frozen food if you can freeze it immediately. In most shops you can buy special insulating bags. These keep frozen food cold for longer.
- Use good-quality food and handle it as little as possible. When food is frozen in small quantities, it takes less time to freeze or thaw.
- Estimate the amount of food that needs to be frozen. When freezing large quantities of fresh food, set the temperature control knob to the low mode, whereby the temperature of the freezer is set lower. This allows you to freeze the food quickly, keeping it fresh.

EN

4. MAINTENANCE AND CLEANING

Read the safety information carefully before cleaning the appliance.

ⓘ CAUTION!

- Always unplug the appliance from the earthed socket before cleaning.
- Cleaning and user maintenance must not be carried out by children without supervision.
- Never touch the plug with wet or damp hands due to the risk of electric shock and injury.
- Do not remove items from the freezer compartment with wet or damp hands; this can cause abrasions or frostbite.
- Do not put your hands unprotected under the appliance; sharp metal parts may cause injury.
- Do not use mechanical devices, electrical appliances (such as a hair dryer or heater) or other means to speed up defrosting the appliance.
- Do not use the appliance if any part is damaged or defective. In that case, unplug the appliance from the earthed socket immediately and contact customer service. Always have a damaged or defective appliance replaced or repaired by an authorised service technician.

! ATTENTION!

- Clean surfaces that may come into contact with food, as well as accessible drainage systems, regularly.
- Do not open the appliance yourself. It may only be opened for maintenance by an authorised service technician.
- Do not pour water directly over or onto the appliance to avoid rust, leakage current and accidents.
- Do not use water jets or steam cleaners to clean the appliance.
- Do not use hard brushes, wire brushes, scouring agents, scouring powders, alkaline cleaners, benzene, petrol, acids, chlorine-containing agents, hot water or other caustic or solvent-based substances to clean the cabinet surface, door gaskets, plastic parts or decorative parts. This may cause damage.
- Electrical components of the appliance may only be wiped clean with a dry cloth.

NOTE

Once the appliance has been put into operation, it is recommended to let it run continuously. Under normal conditions it is better not to interrupt operation, in order not to negatively affect the service life of the appliance.

Defrosting
The freezer in this appliance is a No Frost freezer. Defrosting is carried out automatically. If ice formation nevertheless occurs, please contact our customer service; this indicates a malfunction.

4.1 CLEAING THE INTERIOR AND EXTERIOR

- Food residues inside the appliance can cause odours. Therefore, clean the appliance regularly.
- Remove all drawers, shelves, door balconies and other accessories and clean them with a soft cloth or sponge moistened with warm water and a mild, neutral detergent.
- If you use cleaning agents, wipe the parts afterwards with a clean, damp cloth and then dry them thoroughly.
- Regularly remove dust from the rear panel and side panels of the appliance with a dry cloth. Do not use water for this.
- If you do not use the appliance for several months, switch it off, unplug it, clean and dry the appliance thoroughly and leave the door slightly open to prevent mould and odours. For more information on switching off and storage, see chapter 6.

4.2 CLEANING THE ICE MAKER AND ICE TRAY

Clean the ice maker and the ice tray regularly to prevent the build-up of limescale and food residue. Preferably do this when there is little or no food in the freezer.

1. Pull the freezer drawer with the ice maker fully forward.
2. First remove the ice tray from the freezer.
3. Then remove the ice maker from the tray by carefully lifting it upwards or sideways out of the guides (depending on the version).
4. Empty any remaining ice cubes.
5. Clean the ice tray and the ice maker with lukewarm water and a mild, neutral cleaning agent. Do not use sharp or abrasive tools.
6. Rinse thoroughly with clean water and dry all parts carefully with a soft cloth.

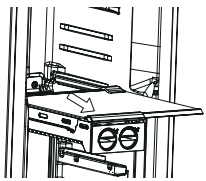

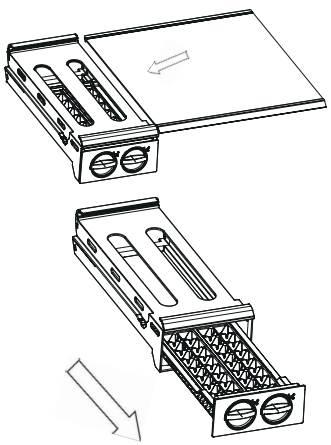

7. Place the ice maker back on the tray and slide the ice tray back into place. Check that everything is properly secured before closing the drawer.

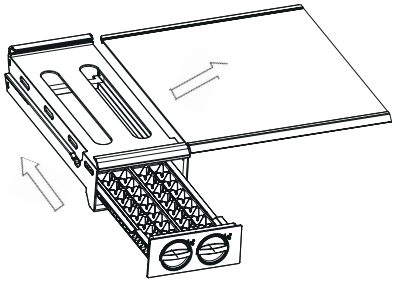

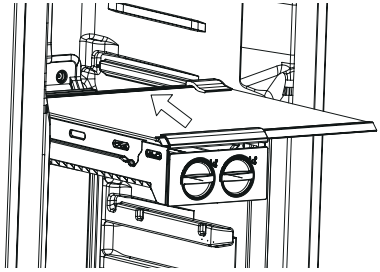

Important

- Do not immerse electrical components in water; clean only the loose plastic parts.
- Never remove ice from the ice mould with sharp objects. Use lukewarm water if the ice is stuck.

5. TROUBLESHOOTING

Some problems can easily be resolved by yourself with the help of the table below. If the descriptions below do not solve your problem, please contact our customer service.

Only an authorised service technician may resolve faults that are not described in this manual. Repairs carried out by unauthorised persons may cause injury and/or serious damage to persons and property.

PROBLEM	POSSIBLE CAUSE	SOLUTIONS
The compressor does not work	- The plug is not properly inserted into the socket or there is no mains power. - The appliance is currently in an automatic stop or rest phase.	- Check the socket with another appliance and make sure the plug is properly connected. - This is normal; wait a few minutes and check whether the compressor starts afterwards.
The freezer runs (almost) continuously or longer than normal	- The ambient temperature is high or the room is poorly ventilated. - The door is not closed properly or is opened frequently and for long periods. - The set temperature is very low (very cold). - The door seal is dirty, worn or deformed.	- Improve the ventilation around the freezer and maintain sufficient free space on all sides. - Check that no packaging is protruding and close the door carefully. Limit the number and duration of door openings. - Set a slightly higher (warmer) temperature and wait 24 hours until the new setting is fully reached. - Clean the seal; if it is damaged, contact our customer service.
It is not cold enough in the freezer	- The temperature is set too high. - A large amount of warm food has been placed inside at once. - Products are placed too close together, blocking air circulation. - The door does not close properly or has been opened too often.	- Set a lower (colder) temperature. Allow 24 hours for the temperature to stabilise. - Preferably place smaller quantities at a time or use the Super Freeze function in advance. - Leave space between the packages and do not block air outlets. - Check the door seals and close the door fully.

PROBLEM	POSSIBLE CAUSE	SOLUTIONS
It is too cold in the freezer	- The temperature is set too low. - The Super Freeze function is still on or has been activated for too long.	- Set a higher (warmer) temperature. - Switch off the Super Freeze function when it is no longer needed.
Heavy ice or frost build-up in the freezer compartment	- The door is not closed properly or is opened frequently. - Packaging, drawers or shelves prevent the door from closing completely. - Packages were not sealed properly or were damp.	- Close the door carefully and keep opening to a minimum. - Check the position of drawers and packages and rearrange them if necessary. - Use dry, airtight freezer bags or containers.
The freezer makes abnormal noises	- The freezer is not standing stably or is not level. - The cabinet is touching a wall or another object. - A soft bubbling or flowing sound can be heard.	- Adjust the feet until the freezer stands stably and level. - Move the freezer slightly so that it stands clear of walls and furniture. - These are normal sounds of the refrigerant in the cooling system; no action is required.
The sides or door strips feel warm	- Heating elements in the walls reduce condensation.	- This is normal behaviour and not a fault.
An alarm sounds	- The door is open or not properly closed. - The inside temperature has become too high (for example due to a door being left open for a long time or a large amount of warm food).	- Close the door fully; the alarm stops automatically or can be confirmed with a button. - Check the door, let the freezer cool for a while with the door closed and then check the temperature and contents.
The door is difficult to open or does not close properly and leaves a gap	- Due to the low temperature, there is a temporary vacuum or the door seal has become hard.	- Wait a few moments before trying to open it again, or carefully open the door via the seal to let air in. If deformation persists: contact our customer service.

PROBLEM	POSSIBLE CAUSE	SOLUTIONS
The cooling system does not work at all	- The plug is not in the socket or the electrical installation is interrupted.	- Check the circuit breaker in the fuse box and the socket; reconnect the plug. If the problem persists, consult an electrician.

Power failure

In the event of a power interruption:

- Open the door as little as possible to keep the cold inside the freezer.
- Do not place any additional food in the freezer during the interruption.
- The freezer will keep the temperature safely low for a certain period during an average power failure; the exact duration depends on the load and the ambient temperature.
- After the power returns:
    - Check the internal temperature and the condition of the products.
    - Partially thawed products should be consumed quickly or, after cooking and if suitable, refrozen.
    - Do not refreeze fully thawed products that have been at a higher temperature for a longer period.

6. TAKING OUT OF SERVICE

Switching off and storage

If the appliance will not be used for several months, first switch it off and then pull the plug out of the socket.

- Make sure the appliance is completely thawed.
- Clean the inside thoroughly and wipe dry. To prevent the formation of odours and moulds, leave the door open: block it.
- Clean the door gasket groove with soap and water and wipe everything dry with a soft cloth.
- Do not use a hard brush, steel brush, detergent, soap powder, alkaline detergent, benzene, gasoline, acids, hot water or other corrosive or soluble substances to clean the appliance.
- Store the cleaned appliance in a dry, ventilated place, away from a heat source. Make sure the appliance is on a level surface and do not place heavy objects on top.
- The appliance in storage must not be accessible to children playing.

NL

GEBRUIKSAANWIJZING

VRIEZER

WBVR190NFAB
WBVR190NFABP

WISBERG

INHOUDSOPGAVE

VOORWOORD **28**

1. PRODUCTEIGENSCHAPPEN **29**

1.1 Afmetingen 29
1.2 Garantie 30
1.3 Technische gegevens 30
1.4 Klimaatbereik 30

2. INSTALLATIE **31**

2.1 Het apparaat installeren 31
2.2 De draairichting van de deur omkeren 33
2.3 Vervangen van de led-verlichting 36

3. GEBRUIK **37**

3.1 Voorzorgsmaatregelen bij gebruik 37
3.2 Bedieningspaneel 38
3.3 Temperatuur instellen 39
3.4 Vershoudfuncties en speciale lades 40
3.5 IJsblokjes maken 41
3.6 Opslag van voedsel 42

4. ONDERHOUD EN REINIGING **43**

4.1 Reiniging van binnen- en buitenkant 44
4.2 Reiniging van de ijsmaker en ijslade 45

5. STORINGEN OPLOSSEN **46**

6. BUITEN GEBRUIK STELLEN **49**

NL

VOORWOORD

Over dit document

- Deze handleiding bevat alle informatie voor correct, efficiënt en veilig gebruik van het apparaat.
- Deze handleiding is bedoeld voor de eindgebruiker en/of koper van dit apparaat.
- Zorg ervoor dat u de instructies in deze handleiding volledig gelezen en begrepen heeft voordat u het apparaat installeert of gebruikt. Bewaar dit document voor toekomstig gebruik zolang u het apparaat gebruikt en/of in bezit heeft.
- Wisepick Productions B.V. kan op geen enkele wijze aansprakelijk worden gesteld voor materiële schade en immateriële schade aan u of aan anderen, het apparaat, uw andere eigendommen of eigendommen van anderen ontstaan door het niet opvolgen van de instructies in deze handleiding.
- Deze gebruikershandleiding bevat praktische informatie over de installatie, bediening, onderhoud en specificaties van het apparaat; alle veiligheidswaarschuwingen en -voorschriften vind je in het aparte veiligheidsboekje.
- Als u contact opneemt met onze klantenservice, zorg er dan voor dat u het modelnummer gereed heeft. De informatie vindt u op het typeplaatje of op de voorzijde van deze handleiding.

Oorspronkelijke instructies

Deze handleiding is oorspronkelijk geschreven in het Nederlands. Alle andere talen zijn vertaalde documenten. In geval van vertaalfouten, is de Nederlandse versie leidend.

OPMERKING

U kunt de laatste versie van deze handleiding ook online terugvinden, op **wisberghome.com** als u zoekt op het artikelnummer.

Auteursrecht

De in deze handleiding afgebeelde gegevens, waaronder begrepen teksten, foto's, grafische tekeningen, beeldmerken, (handels)namen en logo's, zijn eigendom van Wisepick Productions B.V. en worden beschermd door het auteursrecht, merkenrecht en/of enig ander intellectueel eigendomsrecht, tenzij deze gegevens toebehoren aan een derde. Het is u nimmer toegestaan de inhoud van de handleiding geheel of gedeeltelijk te reproduceren, over te dragen, te verspreiden, te bewaren of tegen vergoeding beschikbaar te stellen aan derden, zonder de voorafgaande schriftelijke toestemming van Wisepick Productions B.V. en/of de derde waar de gegevens aan toebehoren.

Contactgegevens Wisberg
De klantenservice kunt u bereiken via: **wisberghome.com**

Wisepick Productions B.V.
Weena 664
3012 CN Rotterdam, Nederland
Made in China

1. PRODUCTEIGENSCHAPPEN
1.1 AFMETINGEN

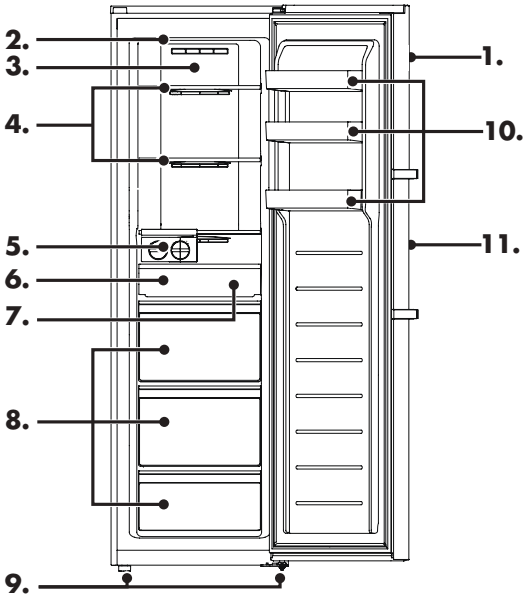

1. Bedieningspaneel
2. LED-lamp
3. Luchtkanaal
4. Koelkastplateau
5. IJsmaker (complete eenheid)
6. IJsbak
7. Uitschuifbaar plateau
8. Vriesladen
9. Verstelbare pootjes
10. Uitneembare deurbakken
11. Deurgreep

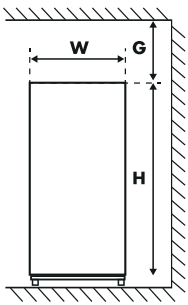

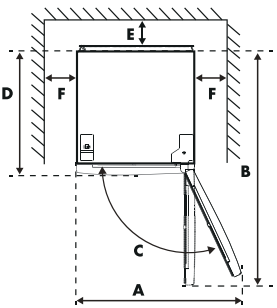

- Figuur 1. Vooraanzicht
- Figuur 2. Bovenaanzicht

W	D	H	A	B	E	F	G
60cm	74,2cm	190cm	96,4cm	123,6cm	10cm	10cm	10cm

*Figuur 1 en figuur 2 illustreren de ruimte die nodig is voor het toestel.

1.2 GARANTIE

Dit apparaat wordt geleverd met een garantieperiode van 3 jaar na aankoop. Ga voor meer informatie over de garantievoorwaarden naar wisberghome.com. U dient in ieder geval te beschikken over de aankoopbon met koop- en/of leverdatum om aanspraak te kunnen maken op de garantie. Wanneer u het appraat neerzet in een omgevingstemperatuur die kouder is dan de minimumtemperatuur vervalt de garantie. Bij het verwijderen, beschadigen of onleesbaar maken van het ratinglabel of de serienummersticker vervalt onherroepelijk iedere aanspraak op garantie op het apparaat.

Reserveonderdelen

Reserveonderdelen voor dit apparaat zijn verkrijgbaar. Voor meer informatie, ga naar **wisberghome.com.**

1.3 TECHNISCHE GEGEVENS

Technische gegevens en energielabel

De technische gegevens staan op het typeplaatje aan de binnenkant van het apparaat en op het energielabel (beiden ook afgedrukt op pagina 2).
De QR-code op het energielabel dat bij het apparaat wordt geleverd, biedt een weblink naar de informatie gerelateerd aan de prestaties van het apparaat in de EU-EPREL-database. Bewaar het energielabel ter referentie samen met de gebruikershandleiding en alle andere documenten die bij dit apparaat worden geleverd. Het is ook mogelijk om dezelfde informatie in EPREL te vinden via de link https://eprel.ec.europa.eu en de modelnaam en het productnummer die u terugvindt op het typeplaatje van het apparaat.Zie de link www.theenergylabel.eu voor gedetailleerde informatie over het energielabel.

1.4 KLIMAATBEREIK

De informatie over het klimaatbereik van het toestel is vermeld op het typeplaatje. Het geeft aan bij welke omgevingstemperatuur (of kamertemperatuur) de werking van het toestel optimaal (correct) is. Dit type apparaat heeft klimaatbereik SN, N, ST en T.

KLIMAATBEREIK	TOELAATBARE OMGEVINGSTEMPERATUUR
SN	Van+10°C tot +32°C
N	Van +16°C tot +32°C
ST	Van +16°C tot +38°C
T	Van +16°C tot +43°C

*Het apparaat functioneert probleemloos tot een omgevingstemperatuur van -15°C.

2. INSTALLATIE
2.1 HET APPARAAT INSTALLEREN

Neem voordat u het apparaat installeert nauwkeurig de veiligheidsinformatie door.

1. Uitpakken

Verwijder de verpakkingsmaterialen en voer ze af op gepaste wijze. Controleer of het apparaat niet beschadigd is. Sluit het apparaat niet aan wanneer het beschadigd is. Meld mogelijke schade onmiddellijk aan de klantenservice. Bewaar in dat geval de verpakking.

2. Locatie

- De locatie waar u uw apparaat plaatst, moet goed geventileerd zijn.
- Verplaats het apparaat altijd met twee personen. Gebruik twee handen bij het verplaatsen, tillen of draaien van het apparaat.
- Plaats het apparaat niet in de buurt van een warmtebron, zoals een fornuis of boiler, en zorg dat er geen direct zonlicht op valt, zodat het koeleffect gegarandeerd is en u bespaart op energieverbruik.
- Plaats het apparaat niet op een vochtige plaats, zodat het niet kan gaan roesten en er geen lekstroom optreedt.
- Gebruik het apparaat niet buiten. Het apparaat is alleen bedoeld voor gebruik binnenshuis.

3. Plaatsen van het apparaat

- Dit apparaat is niet bedoeld voor gebruik als inbouwapparaat.
- Gebruik alleen de originele, meegeleverde accessoires voor de installatie.
- Om de draairichting van de deur te veranderen, ga naar paragraaf 2.2.
- Tijdens de werking geeft het apparaat warmte af aan de omgeving. Daarom moet er ten minste 5 cm vrije ruimte zijn aan de bovenkant, minimaal 5 cm aan beide zijkanten en minimaal 5 cm aan de achterkant van het apparaat (zie paragraaf 1.1).
- Gebruik de voorste stelpoten om het apparaat waterpas te positioneren. Als het apparaat niet waterpas staat, is het mogelijk dat de deur niet goed afsluit waardoor de koelprestaties van het apparaat verminderen. Indien het apparaat niet waterpas staat kan dit tevens leiden tot storingen.
- Zorg ervoor dat de stroomkabel niet vastzit of beschadigd tijdens het plaatsen of positioneren van het apparaat.
- Het moet mogelijk zijn om het apparaat van de hoofdstroomtoevoer af te halen. De stekker moet daarom na installatie gemakkelijk toegankelijk zijn.
- Plaats het apparaat altijd op een vochtbestendige en droge ondergrond.
- Zet het apparaat op een stevige en vlakke ondergrond (vloer) zodat ze stabiel staat, anders kunnen er trillingen en lawaai ontstaan. Wanneer het apparaat op vloerbedekking zoals tapijt, stromatten of polyvinylchloride (PVC) wordt geplaatst, plaats dan een stevige plaat of afdekking onder het apparaat om kleurverandering door warmteafvoer te voorkomen.

4. Reinig

Voordat het apparaat in gebruik genomen wordt, reinig eerst de binnenkant en alle bijbehorende accessoires met lauw water en neutrale zeep. Droog alles zorgvuldig. Gebruik geen oplosmiddelen of schuurpoeders; deze kunnen de coating beschadigen.

5. Wacht

Bij de eerste installatie (of na het omdraaien van de deur) moet u minstens 4 uur wachten voordat u de stekker van het apparaat in het stopcontact steekt. Hierdoor kan de olie terug in de compressor stromen.

6. Inschakelen

Controleer voordat u de stroomkabel in het stopcontact steekt of de spanning en frequentie van het typeplaatje overeenkomen met uw voedingsnet. Sluit het apparaat alleen aan op een geaard stopcontact. Open na 1 uur de deur van het apparaat. Als de temperatuur in het apparaat merkbaar lager is, geeft dit aan dat het koelsysteem normaal functioneert.

7. Montage van accessoires

- **Verplaatsbare plateaus**

  De binnenwanden van het apparaat zijn voorzien van geleiders, zodat u de plateaus naar wens op verschillende hoogten kunt plaatsen. Schuif de plateaus in de gewenste geleiders tot ze stevig vastzitten.

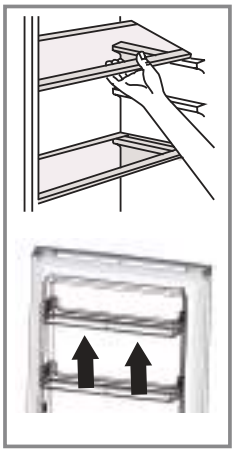

- **Deurvakken monteren**

  Om voedingsmiddelen van verschillende afmetingen te bewaren, kunnen de deurvakken op verschillende hoogten worden geplaatst. Trek het deurvak voorzichtig in de richting van de pijlen tot het loskomt en plaats het vervolgens op de gewenste hoogte.

- **Lades verwijderen en plaatsen**

  Om een lade uit het koel- of vriesgedeelte te verwijderen, trekt u de lade volledig naar buiten (1), tilt u de voorzijde licht op en verwijdert u de lade (2). Plaats de lade terug door deze in omgekeerde volgorde weer in de geleiders te schuiven.

- **Vrieslades**

  De vrieslades kunnen volledig en recht naar voren worden uitgetrokken. Ze zijn gemonteerd op soepel lopende telescoopgeleiders, zodat u diepgevroren levensmiddelen comfortabel kunt in- en uitruimen. Sluit de lades altijd volledig om het energieverbruik te beperken.

2.2 DE DRAAIRICHTING VAN DE DEUR OMKEREN

1. Leg het benodigde gereedschap klaar.

2. Trek de stekker uit het apparaat en haal het leeg. Zoek de onderdelen uit het accessoirezakje.

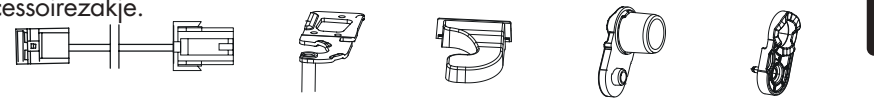

vervangingsdraad voor de deur | bovenscharnier – linkerzijde | kleine scharnierafdekking – linkerzijde | bus – deurstrip | bus – onderste scharnier

3. Verwijder de 5 schroeven, neem de scharnierafdekking weg en koppel de kunststof behuizing van de aansluitklem van de kastdeur los (de klem bevindt zich in de cirkel).

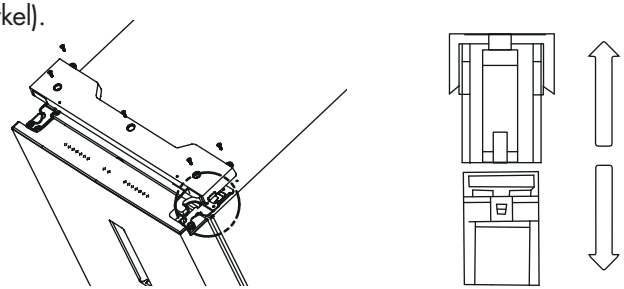

4. Verwijder de schroeven van het scharnier en leg ze in het accessoirezakje. Verwijder de deur van de kast en leg deze op de grond (let erop dat je de deur goed beschermt om schade aan de handgreep en krassen op de deur te voorkomen).

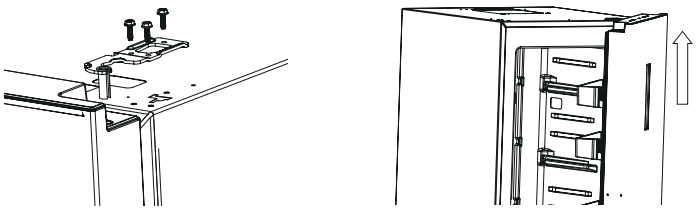

5. Vervang de onderdelen van de deur,

① Verwijder de afdekkappen van de bussen aan beide zijden van de bovenste sierstrip. Leid de linker draad door de strip en trek de draad aan de rechterzijde eruit. Verwissel de positie van de afdekkappen van de bussen en monteer ze weer op de strip.

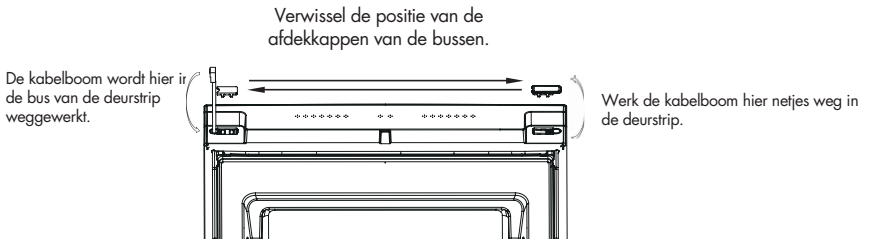

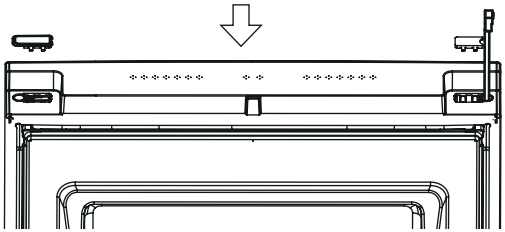

② Verwijder de 6 schroeven van de onderste sierstrip van de deur en verwijder vervolgens de bus en het metalen stopblok. Haal de bus voor de deurstrip uit het accessoirezakje, bevestig deze samen met het metalen stopblok aan de andere zijde van de sierstrip en leg de verwijderde bus in het accessoirezakje.

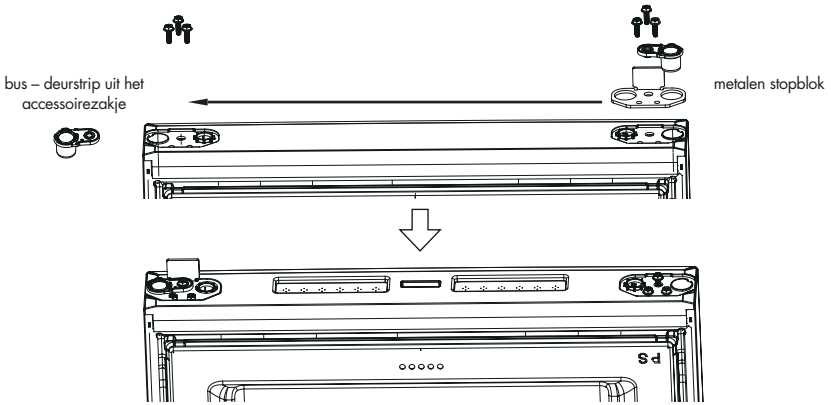

③ Schuif de afdekking van de handgreep weg, verwijder de schroeven en neem de handgreep eruit; verwijder de schroefafdekkappen aan de rechterzijde van de deur en druk ze in de gaten aan de linkerzijde; monteer de handgreep aan de rechterzijde van de deur.

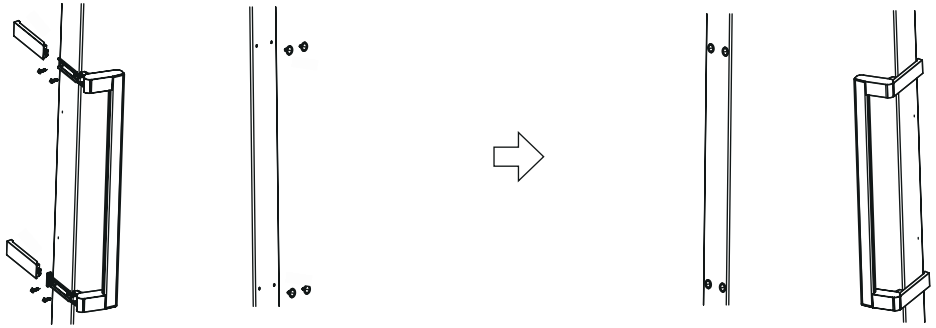

6. Vervang de onderdelen van het onderste scharnier,
① Verwijder de schroeven van het onderste scharnier uit de kast en neem het onderste scharnier en de voet eruit.
②Verwijder de 2 schroeven van het onderste scharnier en neem de scharnierpen en bus eruit.

③Haal de bus voor het onderste scharnier uit het accessoirezakje en bevestig de asafdekking met de scharnierpen.
④ Monteer het scharnier aan de linkerzijde van de kast en de voet aan de rechterzijde.

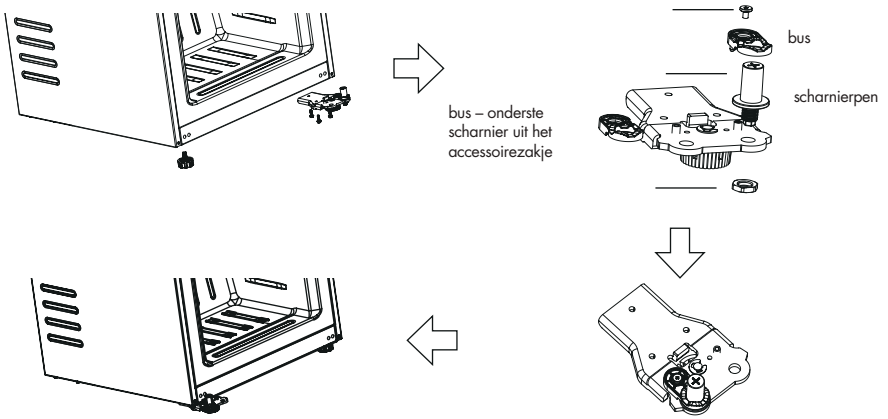

7. Plaats de deur terug op de kast en zet het linkerscharnier stevig vast met schroeven.

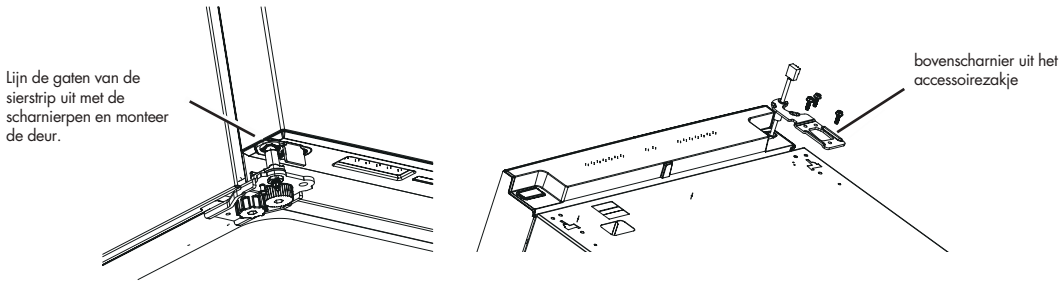

8. Vervang de scharnierafdekking,
①Verwijder de kleine scharnierafdekking aan de rechterzijde van de scharnierafdekking en de afdekplaat van de scharnierafdekking. Haal de kleine scharnierafdekking voor de linkerzijde uit het accessoirezakje, monteer die aan de linkerzijde van het scharnier en monteer de afdekplaat van de scharnierafdekking aan de rechterzijde; leg de verwijderde kleine scharnierafdekking van de rechterzijde in het accessoirezakje.

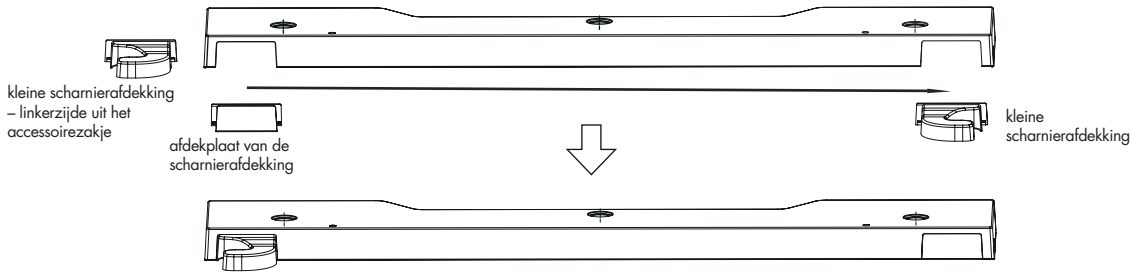

②Haal de vervangingsdraad voor de deur uit het accessoirezakje en bevestig de kabelboom zoals weergegeven in de tekening hieronder.

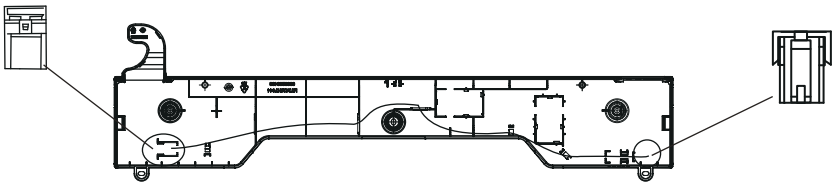

9. Sluit de deurdraad, de vervangingsdraad voor de deur en de kastdraad aan, monteer de scharnierafdekking op de kast en draai de schroeven vast.

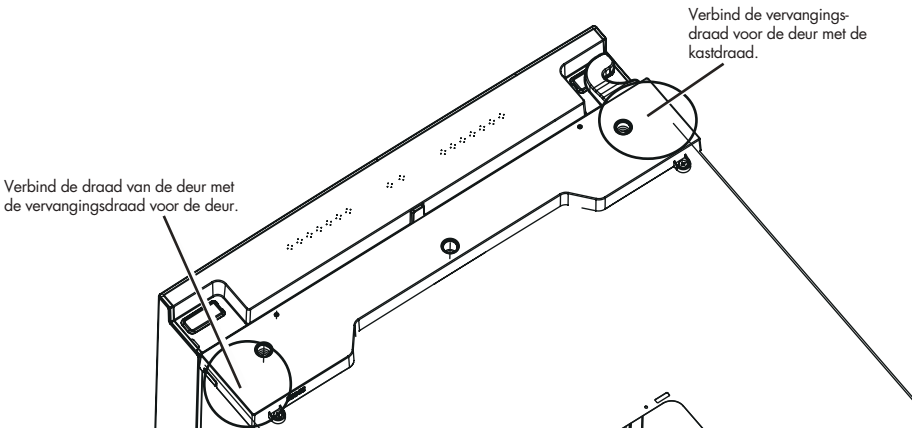

10. Het omzetten van de deur is voltooid.

2.3 VERVANGEN VAN DE LED-VERLICHTING

Dit product bevat een lichtbron met energie-efficiëntieklasse G. Het vervangen of onderhouden van de verlichting mag uitsluitend worden uitgevoerd door de fabrikant, diens servicedienst of een vergelijkbaar gekwalificeerd persoon.

3. GEBRUIK

Lees vóór gebruik de los bijgevoegde veiligheidsinstructies.

3.1 VOORZORGSMAATREGELEN BIJ GEBRUIK

- Bij eerste gebruik of na lange periode van stilstand: laat het apparaat minstens 4 uur draaien op de 'koudste stand' voordat u producten in de koelkast vriezer plaatst. Zet na 4 uur de temperatuurregeling op de aanbevolen stand.
- Het toestel werkt mogelijk niet optimaal (kans op ontdooien of te warme temperatuur in de vriezer) wanneer het gedurende langere periode op een plaats staat waar de omgevingstemperatuur onder het minimum zit van het temperatuurbereik waarvoor het koelapparaat ontworpen is. De informatie over het temperatuurbereik (klimaattype) van het toestel is vermeld op het typeplaatje, en toegelicht in paragraaf 1.4.
- De binnentemperatuur kan worden beïnvloed door factoren zoals de locatie van het koeltoestel, de omgevingstemperatuur en de frequentie waarmee de deur wordt geopend. Pas de temperatuurinstelling hier desgewenst op aan.
- Als er trillingsgeluiden ontstaan doordat het apparaat tegen de muur staat of als de muur zwart wordt door luchtcirculatie rond de compressor, moet u het apparaat weg van de muur plaatsen.
- Plaats geen gevulde glas- of blikverpakkingen in de vriezer om breuk als gevolg van uitzetting van het volume te voorkomen.
- Plaats geen elektrische apparaten in de vriezer (zoals ijsmachines), tenzij deze uitdrukkelijk geschikt verklaard zijn door de fabrikant.
- Verpakkingen met brandbare gassen of vloeistoffen kunnen lekken bij lage temperaturen, bewaar geen ontvlambare gassen of vloeistoffen in het apparaat.
- Bewaar geen houders met brandbare materialen, drijfgas of explosieve stoffen zoals spuitbussen, navulpatronen voor brandblussers enzovoort, in het apparaat.
- Leg geen koolzuurhoudende of bruisende dranken in het vriesvak.
- Gebruik het apparaat niet als een onderdeel beschadigd of defect is. Vervang een beschadigd of defect apparaat onmiddellijk. Haal de stekker uit het geaarde stopcontact en neem contact op met de klantenservice.
- Gebruik uitsluitend de voedingskabel die vanuit de fabriek op het apparaat is gemonteerd. Wijzig de voedingskabel niet. De voedingskabel mag alleen door een bevoegde servicemonteur worden vervangen.
- Gebruik het apparaat nooit in een vochtige ruimte, zoals een badkamer, of in de nabijheid van een bad, een douche of een zwembad.
- Controleer voor gebruik of de spanning op het geaarde stopcontact dat u wilt gebruiken overeenkomt met die op het typeplaatje van het apparaat (220-240V~50Hz). Sluit het apparaat alleen aan op een geaard stopcontact. Schade die is veroorzaakt door een foutieve spanning, valt buiten de garantie.

3.2 BEDIENINGSPANEEL

Het bedieningspaneel bevindt zich aan de voorkant, boven in de vriezer. Deze vriezer is ook te gebruiken en in te stellen als koelkast.

ID	BEDIENING
A	**Super-vriesfunctie (Super Freeze)**
B	**ECO-modus**
C	**AutoSet functie**
D	**Toets "3 Sec. Lock" (displayvergrendeling)**
1	Modusknop (apparaat instellen als vriezer of koelkast)
2	Temperatuur omlaag (-)
3	Temperatuur omhoog (+)
4	Temperatuurindicatie
5	IonPure indicator (antibacterieel systeem)

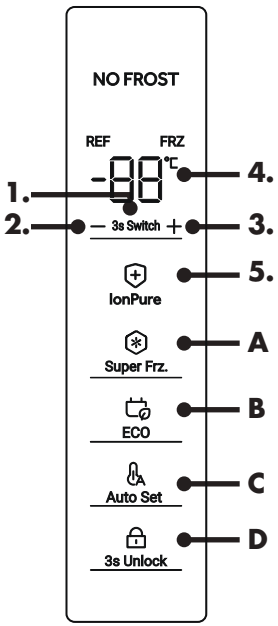

In- en uitschakelen

- Steek de stekker in het stopcontact: de vriezer start automatisch.
- De vriezer staat standaard ingesteld op circa -18 °C in de vriesmodus. Dit is de aanbevolen instelling voor dagelijks gebruik.
- Wilt u de vriezer uitschakelen, trek dan de stekker uit het stopcontact. Er is geen separate hoofdschakelaar.

Stand-by en displayverlichting

- Het display dooft automatisch na korte tijd zonder bediening om energie te besparen.
- Bij aanraken van een toets of het openen van de deur licht het display weer op.

Displayvergrendeling (kinderbeveiliging)

- Het display vergrendelt automatisch na ongeveer 30 seconden zonder bediening.
- Als het display ontgrendeld is:
  - Houd de toets "3 Sec. Lock" (knop D) ongeveer 3 seconden ingedrukt.
  - U hoort een pieptoon en het vergrendelingssymbool gaat branden: het display is vergrendeld.

- Als het display vergrendeld is:
    - Houd opnieuw “3 Sec. Lock” (D) 3 seconden ingedrukt om te ontgrendelen.
- Bij een vergrendeld display zijn functies als temperatuurinstelling en Super-vries tijdelijk geblokkeerd.

Alarmmeldingen en foutcodes
- Deur-open-alarm: staat de deur langer dan ongeveer 1 minuut open, dan klinkt een alarmsignaal. Het signaal herhaalt zich periodiek zolang de deur open blijft en stopt zodra de deur goed gesloten is of na een bepaalde tijd.
- Hoge-temperatuur-alarm: bij een te hoge binnentemperatuur verschijnt een melding op het display en klinkt een signaal. Controleer of de deur goed sluit en of er geen grote hoeveelheid warm voedsel tegelijk is geplaatst.
- Foutindicatie: bij een interne storing toont het display een foutcode. De vriezer blijft in de meeste gevallen koelen, maar neem zo snel mogelijk contact op met de klantenservice en vermeld de foutcode.

3.3 TEMPERATUUR INSTELLEN

De temperatuur wordt elektronisch geregeld.

Bereik en aanbevolen instelling
- Vriesmodus (standaard): instelbaar van ongeveer -16 °C tot -24 °C.
- De standaardinstelling en aanbevolen temperatuur is -18 °C;

*De vriezer kan functioneren bij een omgevingstemperatuur van -15 graden als de temperatuur dicht bij de laagste of koudste instelling is ingesteld.

Temperatuur aanpassen in vriesmodus
1. Zorg dat het display ontgrendeld is (zie Displayvergrendeling).
2. Druk op knop 2 (-) of 3 (+) om de gewenste temperatuur te kiezen binnen het toegestane bereik.
3. Elke toetsdruk verandert de ingestelde waarde stapsgewijs.
4. Wacht enkele seconden; de laatst gekozen waarde wordt automatisch opgeslagen.

Overschakelen tussen vries- en koelmodus

De vriezer kan, indien gewenst, als koelkast worden gebruikt.
- Houd bij ontgrendeld display de Modusknop (knop 1) ongeveer 3 seconden ingedrukt.
- Het apparaat schakelt dan tussen:
    - Vriesmodus: standaard -18 °C.
    - Koelmodus: standaard circa +4 °C (bereik ca. 2–8 °C).
- Pas vóór het omschakelen altijd de inhoud aan:
    - Verwijder diepgevroren voedsel voordat u naar koelmodus schakelt.
    - Plaats geen verse producten in de vriezer als het apparaat nog in vriesmodus staat wanneer u het als koelkast wilt gebruiken.

Laat na elke wijziging in temperatuur of modus voldoende tijd (tot ca. 12 uur) voor de binnenruimte om volledig op de nieuwe instelling te komen.

Auto Set functie
Met de Auto Set-knop (knop C) stelt u met één druk de aanbevolen temperatuur in.
- Staat de vriezer in vriesmodus, dan wordt de temperatuur automatisch ingesteld op -18 °C.
- Staat het apparaat in koelmodus, dan wordt de temperatuur automatisch ingesteld op +4 °C.

3.4 VERSHOUDFUNCTIES EN SPECIALE LADES

De vriezer is uitgerust met diverse functies en compartimenten om voedsel zo goed mogelijk te bewaren.

Super-vriesfunctie (Super Freeze)
Gebruik deze functie om grote hoeveelheden vers voedsel snel in te vriezen.
- Activeer Super-vries wanneer het display is ontgrendeld en de vriezer in vriesmodus staat.
- Druk op de toets Super Freeze (knop A); het bijbehorende symbool gaat branden.
- Tijdens Super-vries:
  - Wordt de temperatuur tijdelijk extra laag ingesteld.
  - Kan de ingestelde temperatuur niet handmatig worden gewijzigd.
- De functie schakelt automatisch uit na een bepaalde tijd (maximaal ca. 50 uur) of eerder als u Super-vries handmatig weer uitschakelt door opnieuw op knop A te drukken.
- Gebruik Super-vries bij voorkeur 24 uur voordat u een grote hoeveelheid voedsel in de vriezer plaatst. Houd rekening met een hoger energieverbruik tijdens deze functie.

ECO-modus
De ECO-modus vermindert het energieverbruik door de temperatuur iets hoger in te stellen.
- Wanneer u op de toets ECO (B) drukt (bij ontgrendeld display), wordt de ECO-modus geactiveerd en gaat het bijbehorende symbool branden.
- In ECO-modus:
  - Wordt in vriesmodus een iets minder diepe temperatuur ingesteld (bijvoorbeeld rond -16 °C).
  - Wordt in koelmodus een temperatuur rond +8 °C ingesteld.
- Om ECO-modus uit te schakelen, drukt u opnieuw op knop B; het symbool dooft.
- Gebruik ECO-modus wanneer de vriezer niet volledig gevuld is of wanneer u langere tijd weinig wijzigingen in de inhoud verwacht.

IonPure antibacteriële functie

Deze vriezer is uitgerust met een IonPure-functie, een antibacteriële module die continu actief is in de binnenruimte en de groei van bacteriën helpt te beperken, zodat de vriezer tijdens normaal gebruik hygiënisch blijft.

- De functie wordt automatisch geactiveerd zodra de vriezer is ingeschakeld.
- Er zijn geen aparte instellingen of bedieningselementen voor deze functie en er is geen eigen toets of lampje.
- De functie werkt automatisch tijdens het gebruik van de vriezer en vereist geen onderhoud.

3.5 IJSBLOKJES MAKEN

Deze vriezer is voorzien van een uitneembare ijsmaker met een bijbehorende ijslade. De ijsmaker is niet aangesloten op een vaste watertoevoer; je vult hem handmatig.

1. Trek de bijbehorende vrieslade met de ijsmaker naar voren tot de aanslag.
2. Neem de ijsmaker voorzichtig uit de geleiders van het plateau.
3. Vul de vormpjes met schoon drinkwater tot maximaal het aangegeven vulstreepje. Vul de vakjes niet hoger dan de markering om kleven en overstromen te voorkomen.
4. Plaats de ijsmaker terug op het plateau en schuif de lade volledig dicht.
5. Wacht tot het water volledig bevroren is (de tijd hangt af van de ingestelde temperatuur en de hoeveelheid water).
6. Draai vervolgens rustig aan de draaiknop van de ijsmaker; de ijsblokjes komen dan vrij en vallen in de ijslade eronder.
7. Trek de lade weer open en neem de ijsblokjes uit de ijslade.

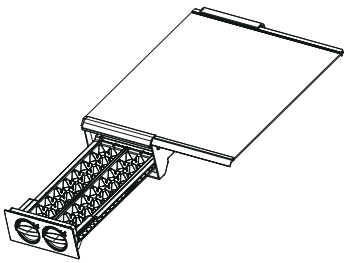

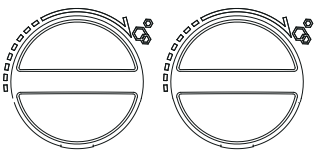

Let op!

- Gebruik uitsluitend drinkwater om ijsblokjes te maken.
- Draai de ijsmaker niet met kracht heen en weer; dit kan de onderdelen beschadigen.
- Vul de ijsvorm alleen als de lade recht en volledig is ingeschoven; zo voorkom je morsen.

3.6 OPSLAG VAN VOEDSEL

- De vriezer is geschikt om vers voedsel in te vriezen en diepgevroren voedsel lang te bewaren.
- De maximum hoeveelheid voedsel die in 24 uur kan worden ingevroren is voor dit apparaat: 20 kg.
- Het vriesproces duurt 24 uur. Voeg tijdens deze periode geen ander in te vriezen voedsel toe.
- De temperatuur van de vriezer wordt onder -18°C gehouden, indien de thermostaat op '-18' is ingesteld. Hierdoor kunnen levensmiddelen langdurig bewaard worden. De bewaringstermijn op de verpakking moet wel worden nageleefd.
- De ideale temperatuurinstelling voor de vriezer is -18°C. Het is mogelijk om het apparaat kouder in te stellen, maar dit is in principe niet nodig. Een lagere temperatuur zorgt er niet voor dat voedsel langer houdbaar blijft, maar elke graad lager zorgt wel voor meer energieverbruik.
- Laat warm voedsel afkoelen tot kamertemperatuur voor u het in de vriezer plaatst.
- Vries alleen verse en grondig schoongemaakte voedingsmiddelen in.
- Bereid het voedsel in kleine porties zodat het snel volledig bevroren is en vervolgens in de gewenste hoeveelheid kan worden ontdooid.
- Laat vers, niet-bevroren voedsel niet in contact komen met voedsel dat reeds ingevroren is, en voorkom dat de temperatuur van het reeds ingevroren voedsel stijgt.
- Magere voedingsmiddelen zijn beter en langer houdbaar dan vette voedingsmiddelen; zout verkort de bewaarduur van voedsel.
- Waterijs kan, als het rechtstreeks uit de diepvriezer wordt gegeten, vries brandwonden veroorzaken.
- Het is raadzaam de invriesdatum op elke individuele verpakking te vermelden om de bewaarduur bij te houden.
- Het is raadzaam om de tijd tussen de aankoop van het voedsel en het in de vriezer plaatsen van het voedsel zo kort mogelijk te houden.
- Verpak het voedsel luchtdicht in vershoudzakken voor u ze gelijkmatig verdeelt over de diepvriesladen.
- Verpakkingszakken die u gebruikt moeten droog zijn, voor het geval meerdere verpakkingszakken samen worden ingevroren.
- Zorg dat er voldoende ruimte is tussen de levensmiddelen. Als ze te dicht bij elkaar liggen, wordt de koude luchtstroom geblokkeerd, waardoor het koeleffect wordt aangetast.
- Om kruisbesmetting en geuroverdracht te voorkomen, moet het voedsel worden verpakt in geschikte materialen die stevig, smaakloos, ondoordringbaar voor lucht en water, niet-toxisch en verontreinigingsvrij zijn.

Tips voor het aankopen van diepvriesproducten

- Wanneer u diepvriesproducten koopt, lees dan de richtlijnen voor bewaring op de verpakking. U kunt elk diepvriesproduct bewaren gedurende de periode aangegeven met de sterscore. Dit komt meestal overeen met de periode vermeld als "ten minste houdbaar tot" op de voorkant van de verpakking.
- Zorg ervoor dat de verpakking van de diepvriesvoeding in perfecte staat is.
- Koop diepvriesproducten altijd op het einde van uw winkeluitstap of bezoek aan de supermarkt.
- Probeer diepgevroren voedsel bij elkaar te houden tijdens het winkelen en op weg naar huis, want dit helpt om het voedsel koeler te houden.
- Koop diepgevroren voedsel alleen als u het onmiddellijk kunt invriezen. In de meeste winkels kunt u speciale isolerende tassen kopen. Deze houden het diepgevroren voedsel langer koud.
- Gebruik voedsel van goede kwaliteit en manipuleer het zo weinig mogelijk. Wanneer voedsel in kleine hoeveelheden wordt ingevroren, duurt het minder lang om het in te vriezen of te ontdooien.
- Maak een schatting van de hoeveelheid voedsel die moet worden ingevroren. Stel bij het invriezen van grote hoeveelheden vers voedsel de temperatuurregelknop in op de lage modus, waarbij de temperatuur van de vriezer lager wordt ingesteld. Zo kunt u het voedsel snel invriezen, waardoor het voedsel vers blijft.

4. ONDERHOUD EN REINIGING

Lees vóór het reinigen van het apparaat zorgvuldig de veiligheidsinstructies.

ⓘ VOORZICHTIG!

- Trek altijd de stekker uit het geaarde stopcontact voordat u het apparaat reinigt.
- Reiniging en gebruikersonderhoud mogen door kinderen niet zonder toezicht worden uitgevoerd.
- Raak de stekker nooit aan met natte of vochtige handen in verband met het risico op een elektrische schok en letsel.
- Haal geen voorwerpen uit het vriesvak met natte of vochtige handen; dit kan schaaf- of vrieswonden veroorzaken.
- Steek uw handen niet onbeschermd onder in het apparaat; scherpe metalen delen kunnen verwondingen veroorzaken.
- Gebruik geen mechanische middelen, elektrische apparaten (zoals een haardroger of kachel) of andere hulpmiddelen om het apparaat te ontdooien.
- Gebruik het apparaat niet als een onderdeel beschadigd of defect is. Trek in dat geval direct de stekker uit het geaarde stopcontact en neem contact op met de klantenservice. Laat een beschadigd of defect apparaat altijd vervangen of repareren door een bevoegde servicemonteur.

LET OP!

- Reinig oppervlakken die in contact kunnen komen met voedsel, evenals toegankelijke afvoersystemen, regelmatig.
- Open het apparaat niet zelf. Het mag uitsluitend door een bevoegde servicemonteur worden geopend voor onderhoud.
- Giet geen water direct over of op het apparaat om roest, lekstroom en ongevallen te voorkomen.
- Gebruik geen waterstralen of stoomreinigers om het apparaat te reinigen.
- Gebruik geen harde borstels, staalborstels, schuurmiddelen, zeeppoeders, alkalische reinigingsmiddelen, benzeen, benzine, zuren, chloorhoudende middelen, heet water of andere bijtende of oplosmiddelhoudende stoffen om het kastoppervlak, de deurrubbers, kunststof onderdelen of decoratieve delen te reinigen. Dit kan beschadiging veroorzaken.
- De elektrische onderdelen van het apparaat mogen uitsluitend met een droge doek worden schoongeveegd.

OPMERKING

Wanneer het apparaat eenmaal in gebruik is genomen, wordt aangeraden het continu te laten werken. Onder normale omstandigheden is het beter het gebruik niet te onderbreken om de levensduur van het apparaat niet nadelig te beïnvloeden.

Ontdooien

De vriezer in dit apparaat is een No Frost-vriezer. Het ontdooien gebeurt automatisch. Ontstaat er toch ijsvorming, neem dan contact op met onze klantenservice; dit duidt op een storing.

4.1 REINIGING VAN BINNEN- EN BUITENKANT

- Voedselresten in het apparaat kunnen geurtjes veroorzaken. Reinig het apparaat daarom regelmatig.
- Verwijder alle lades, legplanken, deurvakken en andere accessoires en reinig deze met een zachte doek of spons, bevochtigd met warm water en een mild, neutraal reinigingsmiddel.
- Wanneer u reinigingsmiddelen gebruikt, spoelt u de onderdelen na met een schone, vochtige doek en droogt u ze daarna zorgvuldig.
- Verwijder regelmatig stof van het achterpaneel en de zijpanelen van het apparaat met een droge doek. Gebruik hierbij geen water.
- Als u het apparaat meerdere maanden niet gebruikt, schakelt u het uit, trekt u de stekker uit het stopcontact, maakt u het apparaat volledig schoon en droog en laat u de deur op een kier staan om schimmelvorming en geurtjes te voorkomen. Meer informatie over uitschakelen en opslag vindt u in hoofdstuk 6.

4.2 REINIGING VAN DE IJSMAKER EN IJSLADE

Reinig de ijsmaker en de ijslade regelmatig om ophoping van kalk en etensresten te voorkomen. Doe dit bij voorkeur wanneer er weinig of geen voedsel in de vriezer ligt.

1. Trek de vrieslade met de ijsmaker volledig naar voren.

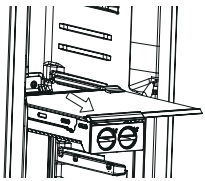

2. Neem eerst de ijslade uit de vriezer.

3. Verwijder vervolgens de ijsmaker van het plateau door deze voorzichtig naar boven of opzij uit de geleiders te nemen (afhankelijk van de uitvoering).

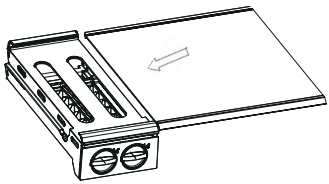

4. Leeg eventuele achtergebleven ijsblokjes.

5. Reinig ijslade en ijsmaker met lauw water en een mild, neutraal schoonmaakmiddel. Gebruik geen scherpe of schurende hulpmiddelen.

6. Spoel grondig na met schoon water en droog alle onderdelen zorgvuldig af met een zachte doek.

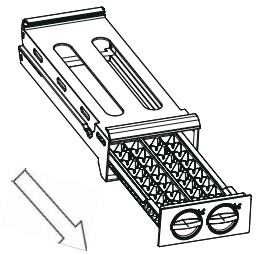

7. Plaats de ijsmaker terug op het plateau en schuif de ijslade weer op zijn plaats. Controleer of alles goed vastzit voordat je de lade sluit.

Belangrijk

- Dompel geen elektrische onderdelen in water; reinig alleen de losse kunststofdelen.
- Verwijder nooit ijs met scherpe voorwerpen uit de ijsvorm. Gebruik lauw water indien ijs vastzit.

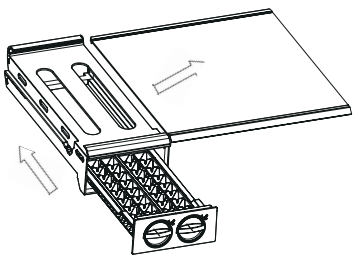

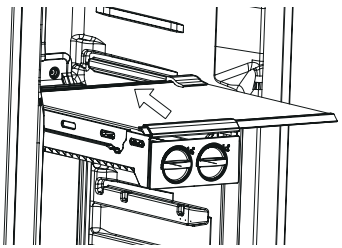

5. STORINGEN OPLOSSEN

Sommige problemen kunt u eenvoudig zelf verhelpen met hulp van de onderstaande tabel. Mochten onderstaande beschrijvingen uw probleem niet oplossen, neemt u dan contact op met onze klantenservice.

Alleen een bevoegde servicemonteur mag de storingen oplossen die niet in deze handleiding staan. Reparaties uitgevoerd door onbevoegde personen kunnen letsel en/of ernstige schade veroorzaken aan personen en goederen.

PROBLEEM	MOGELIJKE OORZAAK	OPLOSSINGEN
De compressor werkt niet	- De stekker zit niet goed in het stopcontact of er is geen netspanning. - Het apparaat bevindt zich net in een automatische stop- of rustfase.	- Controleer het stopcontact met een ander apparaat en zorg dat de stekker goed is aangesloten. - Dit is normaal; wacht enkele minuten en controleer of de compressor daarna start.
De vriezer draait (bijna) continu of langer dan normaal	- De omgevingstemperatuur is hoog of de ruimte is slecht geventileerd. - De deur is niet goed gesloten of wordt vaak en langdurig geopend. - De ingestelde temperatuur is zeer laag (erg koud). - De deurrubber is vuil, versleten of vervormd.	- Verbeter de ventilatie rond de vriezer en houd voldoende vrije ruimte aan alle zijden. - Controleer of er geen verpakkingen uitsteken en sluit de deur zorgvuldig. Beperk het aantal en de duur van deuropeningen. - Stel een iets hogere (warmere) temperatuur in en wacht 24 uur tot de nieuwe instelling volledig is bereikt. - Reinig de afdichting; neem bij beschadiging contact op met de klantenservice.
De deur gaat moeilijk open of sluit niet goed en laat een kier	- Door de lage temperatuur is er tijdelijk een vacuüm of is de deurrubber hard geworden.	- Wacht enkele momenten voordat u opnieuw probeert te openen, of open de deur voorzichtig via de afdichting om lucht toe te laten. Bij blijvende vervorming: neem contact op met de klantenservice.

PROBLEEM	MOGELIJKE OORZAAK	OPLOSSINGEN
Het is niet koud genoeg in de vriezer	- De temperatuur is te hoog ingesteld. - Er is ineens veel warm voedsel geplaatst. - Producten zijn te dicht op elkaar geplaatst, waardoor luchtcirculatie wordt geblokkeerd. - De deur sluit niet goed of is te vaak geopend.	- Stel een lagere (kouder) temperatuur in. Houd rekening met 24 uur voordat de temperatuur stabiliseert. - Plaats bij voorkeur kleinere hoeveelheden tegelijk of gebruik de Super-vriesfunctie vooraf. - Laat ruimte tussen de verpakkingen en blokkeer luchtuitlaten niet. - Controleer de deurrubbers en sluit de deur volledig.
Het is te koud in de vriezer	- De temperatuur is te laag ingesteld. - De Super-vriesfunctie staat nog aan of is te lang geactiveerd.	- Stel een hogere (warmere) temperatuur in. - Schakel de Super-vriesfunctie uit als deze niet meer nodig is.
Sterke ijs- of rijpvorming in het vries-gedeelte	- De deur is niet goed gesloten of wordt vaak geopend. - Verpakkingen, lades of plateaus verhinderen het volledig sluiten van de deur. - Verpakkingen waren niet goed afgesloten of waren vochtig.	- Sluit de deur zorgvuldig en beperk het openen tot een minimum. - Controleer de positie van lades en verpakkingen en herschik ze indien nodig. - Gebruik droge, luchtdichte diepvrieszakken of -bakjes.
De vrie-zer maakt abnormale geluiden	- De vriezer staat niet stabiel of niet waterpas. - De kast raakt een muur of een ander object. - Zacht borrelend of stromend geluid.	- Stel de stelpoten af totdat de vriezer stabiel en waterpas staat. - Verplaats de vriezer iets zodat hij vrij staat van muren en meubels. - Dit zijn normale geluiden van het koelmiddel in het koelsysteem; dit vereist geen actie.
De zijkanten of deurstrips voelen warm	- Verwarmingselementen in de wanden verminderen condensvorming.	- Dit is normaal gedrag en geen storing.

PROBLEEM	MOGELIJKE OORZAAK	OPLOSSINGEN
Er klinkt een alarmsignaal	- De deur staat open of is niet goed gesloten. - De binnentemperatuur is te hoog geworden (bijvoorbeeld door langdurig openstaande deur of grote hoeveelheid warm voedsel).	- Sluit de deur volledig; het alarm stopt automatisch of kan met een toets worden bevestigd. - Controleer de deur, laat de vriezer een tijd koelen met gesloten deur en controleer daarna de temperatuur en inhoud.
Het koelsysteem werkt helemaal niet	- De stekker zit niet in het stopcontact of de elektrische installatie is onderbroken.	- Controleer de groep in de meterkast en het stopcontact; sluit de stekker opnieuw aan. Blijft het probleem, raadpleeg een elektricien.

Stroomuitval

Bij een stroomonderbreking:

- Open de deur zo min mogelijk om de koude in de vriezer te behouden.
- Plaats geen extra voedsel in de vriezer tijdens de onderbreking.
- De vriezer houdt de temperatuur tijdens een gemiddelde stroomuitval gedurende een bepaalde tijd veilig laag; de exacte duur hangt af van belading en omgevingstemperatuur.
- Na het terugkeren van de stroom:
    - Controleer de binnentemperatuur en de toestand van de producten.
    - Half ontdooide producten dienen snel te worden geconsumeerd of, na bereiden en indien geschikt, opnieuw te worden ingevroren.
    - Volledig ontdooide producten die langer op hogere temperatuur zijn geweest, niet opnieuw invriezen.

6. BUITEN GEBRUIK STELLEN

Uitschakelen en opslag

Als het apparaat meerdere maanden niet gebruikt zal worden, schakel het dan eerst uit en trek vervolgens de stekker uit het stopcontact.

- Maak de binnenkant grondig schoon en veeg droog. Om geur- en schimmelvorming te voorkomen, laat u de deur op een kier staan. Neem maatregelen om te voorkomen dat de deur dichtvalt.
- Reinig de groef van de deurpakking met water en zeep en veeg alles droog met een zachte doek.
- Gebruik geen harde borstel, staalborstel, reinigingsmiddel, zeeppoeder, alkalische reinigingsmiddel, benzeen, benzine, zuren, heet water en andere bijtende of oplosbare stoffen om het apparaat te reinigen.
- Bewaar het gereinigde apparaat op een droge, geventileerde plaats, uit de buurt van een warmtebron. Zorg dat het apparaat op een effen ondergrond staat en plaats er geen zware voorwerpen bovenop.
- Het apparaat in opslag mag niet toegankelijk zijn voor spelende kinderen.

FR

MANUEL D'UTILISATION

CONGÉLATEUR

WBVR190NFAB
WBVR190NFABP

WISBERG

TABLE DES MATIÈRES

AVANT-PROPOS **52**

1. CARACTÉRISTIQUES DE PRODUIT **53**

1.1 Dimensions 53

1.2 Garantie 54

1.3 Données techniques 54

1.4 Classe climatique 54

2. INSTALLATION **55**

2.1 Installer l'appareil 55

2.2 Inversion du sens de rotation de la porte 57

2.3 Remplacement de l'éclairage led 61

3. UTILISATION **62**

3.1 Précautions d'utilisation 62

3.2 Panneau de commande 63

3.3 Réglage de la température 64

3.4 Fonctions de conservation et tiroirs spéciaux 65

3.5 Fabrication de glaçons 66

3.6 Stockage des aliments 67

4. ENTRETIEN ET NETTOYAGE **69**

4.1 Nettoyage de l'intérieur et de l'extérieur 70

4.2 Nettoyage de la machine à glaçons et du bac à glaçons 71

5. DÉPANNAGE **72**

6. MISE HORS SERVICE **75**

FR

AVANT-PROPOS

À propos de ce document

- Ce manuel contient toutes les informations pour une utilisation correcte, efficace et sûre de l'appareil.
- Ce manuel est destiné à l'utilisateur final et/ou l'acheteur de cet appareil.
- Assurez-vous d'avoir bien lu et compris les instructions de ce manuel avant d'installer ou d'utiliser l'appareil. Conservez ce document pour une utilisation future tant que vous utilisez et/ou possédez l'appareil.
- Wisepick Productions B.V. ne peut en aucune manière être tenue responsable des dommages matériels et immatériels causés à vous ou à d'autres personnes, à l'appareil, à vos autres propriétés ou aux biens d'autrui en raison du non-respect des instructions de ce manuel.
- Ce mode d'emploi contient des informations pratiques sur l'installation, l'utilisation, l'entretien et les caractéristiques techniques de l'appareil ; l'ensemble des avertissements et consignes de sécurité se trouve dans le livret de sécurité séparé.
- Si vous contactez notre service clientèle, assurez-vous d'avoir le numéro de modèle à portée de main. Vous trouverez les informations sur la plaque signalétique ou au recto de ce manuel.

Instructions d'origine

Ce manuel est écrit à l'origine en néerlandais. Toutes les autres langues sont des documents traduits. En cas d'erreurs de traduction, la version néerlandaise prévaudra.

REMARQUE

Vous pouvez également retrouver la dernière version de ce manuel en ligne sur **wisberghome.com** en recherchant par le numéro d'article.

Droit d'auteur

Les données représentées dans ce manuel, y compris les textes, photos, dessins graphiques, marques figuratives, noms (commerciaux) et logos, sont la propriété de Wisepick Productions B.V. et sont protégées par le droit d'auteur, le droit des marques et/ou tout autre droit de propriété intellectuelle, sauf si ces données appartiennent à un tiers. Vous n'êtes en aucun cas autorisé(e) à reproduire, transférer, distribuer, conserver ou mettre à la disposition de tiers contre rémunération la totalité ou une partie du contenu du manuel sans l'autorisation écrite préalable de Wisepick Productions B.V. et/ou du tiers auquel les données appartiennent.

Coordonnées de Wisberg
Le service client est joignable via : **wisberghome.com**

Wisepick Productions B.V.
Weena 664
3012 CN Rotterdam, Les Pays-Bas
Made in China

1. CARACTÉRISTIQUES DE PRODUIT

1.1 DIMENSIONS

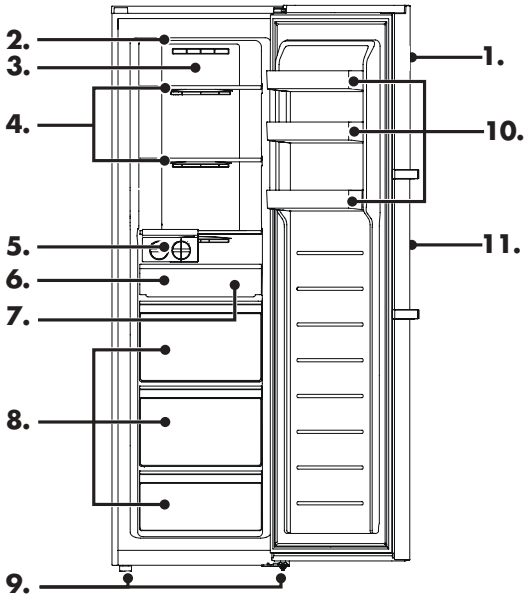

1. Panneau de commande
2. Éclairage LED
3. Conduit d'air
4. Tablette du réfrigérateur
5. Ensemble de la machine à glaçons
6. Bac à glaçons
7. Plateau coulissant
8. Tiroirs du congélateur
9. Pieds réglables
10. Balconnets de porte amovibles
11. Poignée de porte

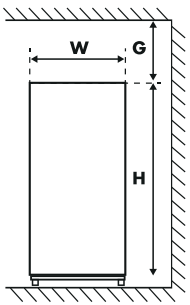

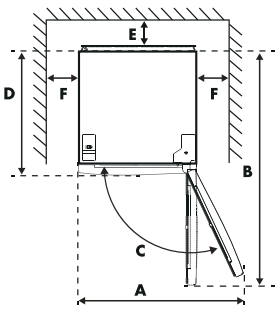

- Illustration 1 : Vue de face
- Illustration 2 : Vue du dessus

W	D	H	A	B	E	F	G
60cm	74,2cm	190cm	96,4cm	123,6cm	10cm	10cm	10cm

*L'illustration 1 et l'illustration 2 montrent uniquement l'espace nécessaire à l'appareil.

1.2 GARANTIE

Cet appareil est livré avec une période de garantie de 3 ans après l'achat. Pour de plus amples informations sur les conditions de garantie, rendez-vous sur wisberghome.com. Dans tous les cas, vous devez disposer du bon d'achat avec date d'achat et/ou de livraison pour pouvoir prétendre à la garantie. Si vous placez l'appareil à une température ambiante inférieure à la température minimale, la garantie est annulée. En cas de retrait, de détérioration ou de rendu illisible de l'étiquette énergétique ou de l'autocollant du numéro de série, tout droit à la garantie sur l'appareil devient irrévocablement caduc.

Pièces de rechange

Des pièces de rechange sont disponibles pour cet appareil. Pour commander ou obtenir de plus amples informations, rendez-vous sur **wisberghome.com**.

1.3 DONNÉES TECHNIQUES

Caractéristiques techniques et label énergétique

Les caractéristiques techniques figurent sur la plaque signalétique à l'intérieur de l'appareil et sur le label énergétique (tous deux également imprimés à la page 2). Le QR-code sur le label énergétique fourni avec l'appareil donne un lien web vers les informations relatives aux performances de l'appareil dans la base de données EU-EPREL. Conservez le label énergétique pour référence avec le manuel d'utilisation et tout autre document fourni avec cet appareil. Il est également possible de trouver les mêmes informations dans EPREL via le lien www.eprel.ec.europa.eu ainsi que le nom du modèle et le numéro de produit que vous trouverez sur la plaque signalétique de l'appareil. Voir le lien www.theenergylabel.eu pour des informations détaillées sur le label énergétique.

1.4 CLASSE CLIMATIQUE

Les informations sur la classe climatique de l'appareil sont indiquées sur la plaque signalétique. Elle indique la température ambiante (= température de la pièce) à laquelle le fonctionnement de l'appareil est optimal (correct). Ce type d'appareil a une classe climatique SN, N, ST et T.

PORTÉE CLIMATIQUE	TEMPÉRATURE AMBIANTE ADMISSIBLE
SN	De +10°C à +32°C
N	De +16°C à +32°C
ST	De +16°C à +38°C
T	De +16°C à +43°C

*L'appareil fonctionne sans problème jusqu'à une température ambiante de -15 °C.

2. INSTALLATION
2.1 INSTALLER L'APPAREIL
Lisez attentivement les informations de sécurité avant d'installer l'appareil.

FR

1. Déballage
Retirez tous les matériaux d'emballage et éliminez-les de manière appropriée. Vérifiez que l'appareil n'est pas endommagé. Ne branchez pas l'appareil s'il est endommagé. Signalez immédiatement tout dommage éventuel au service client. Dans ce cas, conservez l'emballage.

2. Emplacement
- Le lieu d'installation de l'appareil doit être bien ventilé.
- Déplacez toujours l'appareil à deux personnes. Utilisez les deux mains pour déplacer, soulever ou faire pivoter l'appareil.
- Ne placez pas l'appareil à proximité d'une source de chaleur, comme une cuisinière ou une chaudière, et évitez toute exposition directe au soleil, afin de garantir les performances de refroidissement et d'économiser de l'énergie.
- Ne placez pas l'appareil dans un endroit humide afin d'éviter la formation de rouille et les courants de fuite.
- N'utilisez pas l'appareil à l'extérieur. Cet appareil est uniquement destiné à une utilisation à l'intérieur.

3. Mise en place de l'appareil
- Cet appareil n'est pas conçu pour une installation encastrée.
- Utilisez uniquement les accessoires d'origine fournis avec l'appareil pour l'installation.
- Pour changer le sens d'ouverture de la porte, reportez-vous au paragraphe 2.2.
- En fonctionnement, l'appareil dégage de la chaleur vers l'environnement. Il doit donc y avoir au moins 5 cm d'espace libre au-dessus, au moins 5 cm de chaque côté et au moins 5 cm à l'arrière de l'appareil (voir paragraphe 1.1).

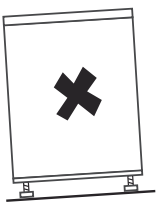

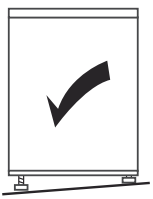

- Utilisez les pieds réglables avant pour mettre l'appareil de niveau. Si l'appareil n'est pas de niveau, la porte peut ne pas se fermer correctement, ce qui réduit les performances de refroidissement. Un appareil mal de niveau peut également entraîner des dysfonctionnements.
- Assurez-vous que le câble d'alimentation n'est ni coincé ni endommagé lors de la mise en place ou du positionnement de l'appareil.
- Il doit toujours être possible de déconnecter l'appareil du réseau électrique. La fiche doit donc rester facilement accessible après l'installation.
- Placez toujours l'appareil sur une surface sèche et résistante à l'humidité.

- Installez l'appareil sur un sol ferme et plat afin qu'il soit stable ; sinon, des vibrations et des bruits peuvent se produire. Si l'appareil est placé sur un revêtement de sol tel que moquette, nattes en fibres végétales ou polychlorure de vinyle (PVC), placez une plaque ou une protection rigide sous l'appareil pour éviter toute décoloration due à l'évacuation de la chaleur.

4. Nettoyage

Avant la première mise en service, nettoyez l'intérieur de l'appareil et tous les accessoires avec de l'eau tiède et un savon neutre. Séchez soigneusement. N'utilisez pas de solvants ni de poudres à récurer ; ceux-ci peuvent endommager le revêtement.

5. Temps d'attente

Lors de la première installation (ou après l'inversion de la porte), attendez au moins 4 heures avant de brancher l'appareil. Cela permet à l'huile de retourner dans le compresseur.

6. Mise en marche

Avant de brancher le câble d'alimentation, vérifiez que la tension et la fréquence indiquées sur la plaque signalétique correspondent à celles de votre réseau électrique. Branchez l'appareil uniquement sur une prise de courant avec terre. Après 1 heure, ouvrez la porte de l'appareil. Si la température à l'intérieur de l'appareil est sensiblement plus basse, cela indique que le système de réfrigération fonctionne normalement.

7. Montage des accessoires

- **Tablettes réglables**
  Les parois intérieures de l'appareil sont équipées de glissières qui vous permettent de positionner les tablettes à différentes hauteurs selon vos besoins. Faites simplement glisser les tablettes dans les glissières souhaitées jusqu'à ce qu'elles soient bien en place.

- **Montage des balconnets de porte**
  Pour stocker des aliments de tailles différentes, les balconnets de porte peuvent être positionnés à différentes hauteurs. Tirez délicatement le balconnet dans le sens des flèches jusqu'à ce qu'il se détache, puis placez-le à la hauteur souhaitée.

- **Retrait et remise en place des tiroirs**
  Pour retirer un tiroir du compartiment réfrigérateur ou congélateur, tirez le tiroir complètement vers l'extérieur (1), soulevez légèrement l'avant puis retirez le tiroir (2). Pour remettre le tiroir en place, faites-le simplement glisser à nouveau dans les glissières dans l'ordre inverse.

- **Tiroirs du congélateur**
  Les tiroirs du congélateur peuvent être entièrement tirés droit vers l'avant. Ils sont montés sur des glissières télescopiques à coulissement souple, ce qui permet de charger et de retirer facilement les aliments surgelés. Fermez toujours complètement les tiroirs afin de limiter la consommation d'énergie.

2.2 INVERSION DU SENS DE ROTATION DE LA PORTE

1. Préparez les outils nécessaires.
2. Débranchez et videz l'appareil. Sortez les pièces du sachet d'accessoires.

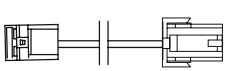

câble de remplacement de porte



charnière supérieure – côté gauche



petit cache de charnière – côté gauche



bague – baguette de porte



bague – charnière inférieure

3. Retirez les 5 vis, enlevez le cache de charnière et débranchez le boîtier plastique du bornier de connexion de la porte du meuble (le bornier se trouve dans le cercle).

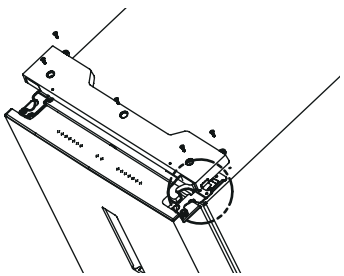

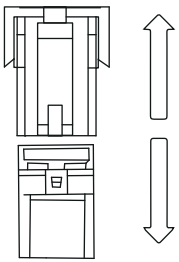

4. Retirez les vis de la charnière et placez-les dans le sachet d' accessoires. Retirez la porte du meuble et posez-la au sol (veillez à bien protéger la porte afin d' éviter d' endommager la poignée et de rayer la porte).

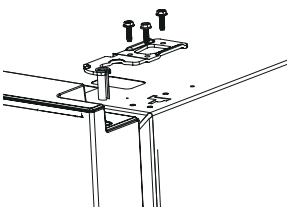

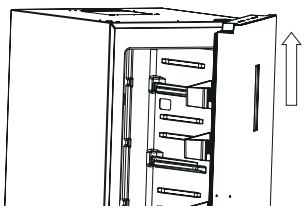

5. Modifiez les composants de la porte,
① Retirez les caches-bagues des deux côtés de la baguette supérieure. Insérez le fil gauche dans la baguette et faites sortir le fil du côté droit. Inversez la position des caches-bagues et remontez-les sur la baguette.

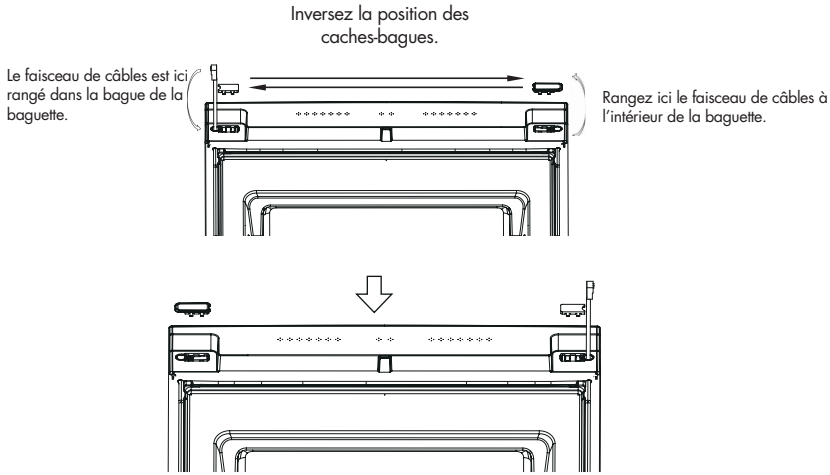

② Retirez les 6 vis de la baguette inférieure de la porte, puis retirez la bague et la butée métallique. Sortez la bague de la baguette de porte du sachet d' accessoires, fixez-la avec la butée métallique de l' autre côté de la baguette, puis placez la bague retirée dans le sachet d' accessoires.

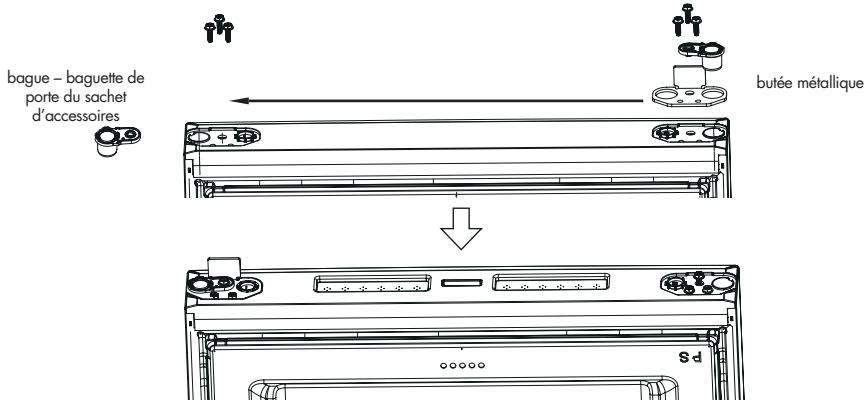

③ Faites coulisser le cache de poignée, retirez les vis et enlevez la poignée ; retirez les caches-vis du côté droit de la porte et insérez-les dans les trous de gauche ; installez la poignée sur le côté droit de la porte.

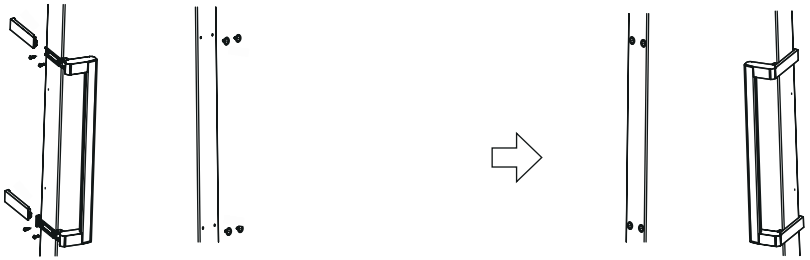

6. Modifiez les composants de la charnière inférieure,
① Retirez les vis de la charnière inférieure du meuble, puis sortez la charnière inférieure et le pied.
②Retirez les 2 vis de la charnière inférieure, puis retirez l' axe de charnière et la bague.
③Sortez la bague de la charnière inférieure du sachet d' accessoires et fixez le cache-axe avec l' axe de charnière.
④ Installez la charnière sur le côté gauche du meuble et le pied sur le côté droit.

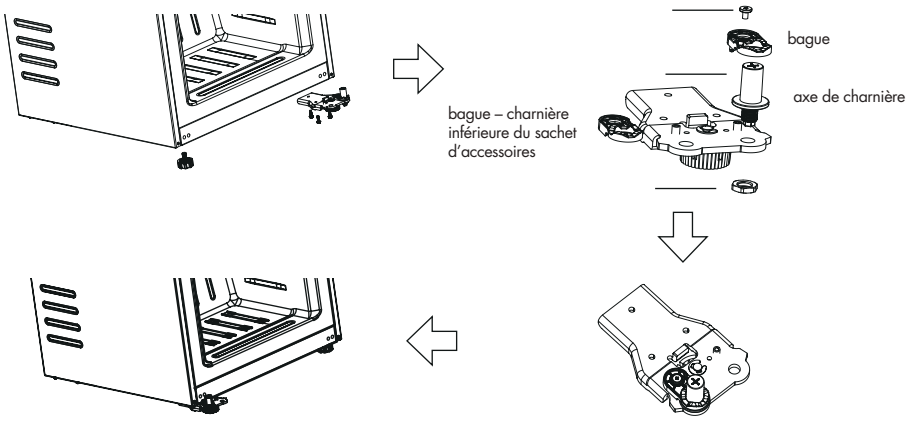

7. Remettez la porte en place sur le meuble et fixez solidement la charnière gauche avec les vis.

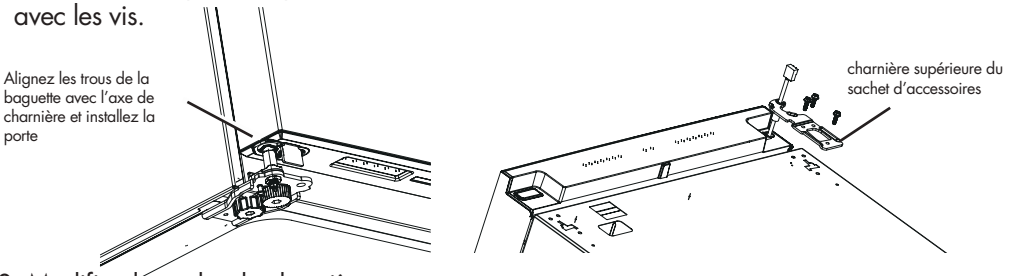

8. Modifiez le cache de charnière,
①Retirez le petit cache de charnière situé à droite du cache de charnière ainsi que le déflecteur du cache de charnière. Sortez du sachet d' accessoires le petit cache de charnière côté gauche, installez-le sur le côté gauche de la charnière et installez le déflecteur du cache de charnière sur le côté droit ; placez le petit cache de charnière retiré du côté droit dans le sachet d' accessoires.

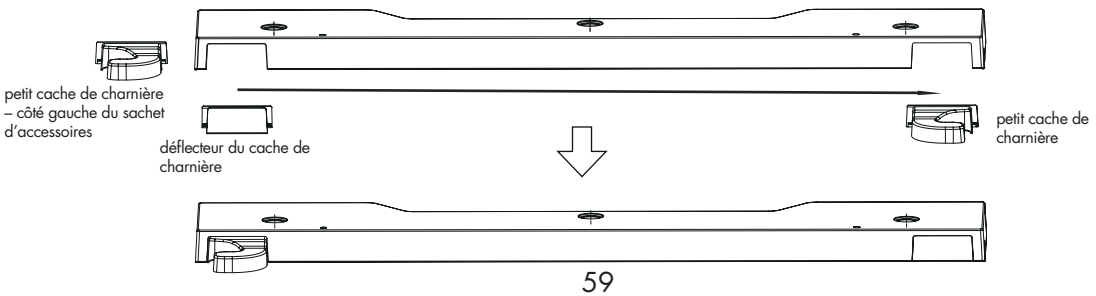

FR

②Sortez le câble de remplacement de porte du sachet d’ accessoires et fixez le faisceau de câbles comme indiqué sur le schéma ci-dessous.

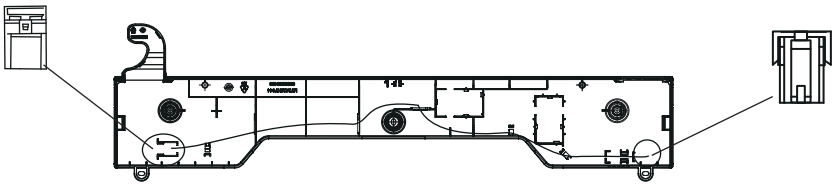

9. Raccordez le câble de porte, le câble de remplacement de porte et le câble du meuble, installez le cache de charnière sur le meuble et serrez les vis.

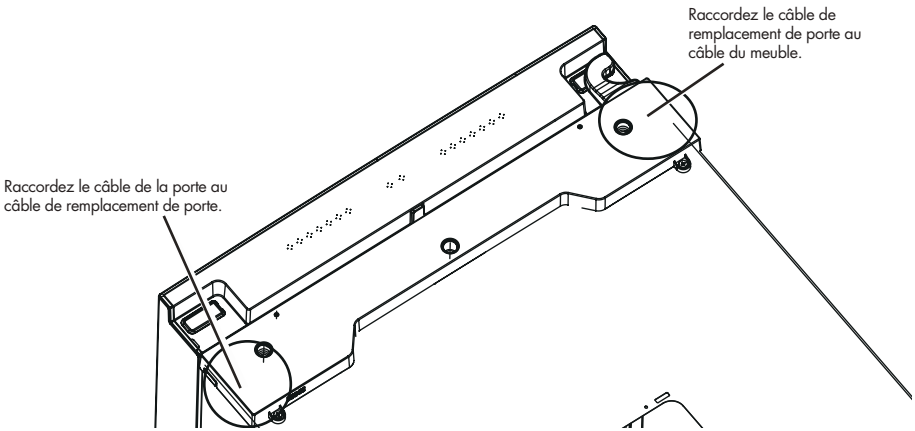

10. L’ inversion du sens d’ ouverture de la porte est terminée.

2.3 REMPLACEMENT DE L'ÉCLAIRAGE LED

Ce produit contient une source lumineuse de classe d'efficacité énergétique G. Le remplacement ou l'entretien de l'éclairage ne doit être effectué que par le fabricant, son service après-vente ou une personne dûment qualifiée.

3. UTILISATION

Lisez les consignes de sécurité jointes séparément avant utilisation.

3.1 PRÉCAUTIONS D'UTILISATION

FR

- Lors de la première utilisation ou après une longue période d'arrêt : laissez l'appareil fonctionner pendant au moins 4 heures sur la « position la plus froide » avant de placer des produits dans le réfrigérateur-congélateur. Après 4 heures, réglez le thermostat sur la position recommandée.
- Il est possible que l'appareil ne fonctionne pas de manière optimale (risque de décongélation ou de température trop élevée dans le congélateur) lorsqu'il est placé pendant une longue période dans un endroit où la température ambiante est inférieure au minimum de la plage de température pour laquelle l'appareil frigorifique a été conçu. Les informations relatives à la plage de température (classe climatique) de l'appareil figurent sur la plaque signalétique et sont expliquées au paragraphe 1.4.
- La température intérieure peut être influencée par des facteurs tels que l'emplacement de l'appareil frigorifique, la température ambiante et la fréquence d'ouverture de la porte. Ajustez le réglage de température si nécessaire.
- Si des bruits de vibration apparaissent parce que l'appareil est contre le mur ou si le mur noircit en raison de la circulation d'air autour du compresseur, éloignez l'appareil du mur.
- Ne placez pas de récipients en verre ou en métal remplis dans le congélateur afin d'éviter toute rupture due à l'augmentation de volume.
- Ne placez pas d'appareils électriques dans le congélateur (tels que des machines à glaçons), sauf s'ils sont expressément déclarés adaptés par le fabricant.
- Les emballages contenant des gaz ou liquides inflammables peuvent fuir à basse température ; ne stockez pas de gaz ou liquides inflammables dans l'appareil.
- Ne conservez pas dans l'appareil des récipients contenant des matériaux inflammables, des gaz propulseurs ou des substances explosives telles que des bombes aérosols, des cartouches de recharge pour extincteurs, etc.
- Ne placez pas de boissons gazeuses ou pétillantes dans le compartiment congélateur.
- N'utilisez pas l'appareil si une pièce est endommagée ou défectueuse. Remplacez immédiatement un appareil endommagé ou défectueux. Retirez la fiche de la prise avec terre et contactez le service client.
- Utilisez exclusivement le câble d'alimentation monté en usine sur l'appareil. Ne modifiez pas le câble d'alimentation. Le câble d'alimentation ne peut être remplacé que par un technicien de service agréé.
- N'utilisez jamais l'appareil dans une pièce humide, comme une salle de bains, ni à proximité d'une baignoire, d'une douche ou d'une piscine.

- Avant utilisation, vérifiez que la tension de la prise avec terre que vous souhaitez utiliser correspond à celle indiquée sur la plaque signalétique de l'appareil (220-240V~50Hz). Branchez l'appareil uniquement sur une prise avec terre. Les dommages causés par une tension incorrecte ne sont pas couverts par la garantie.

3.2 PANNEAU DE COMMANDE

Le panneau de commande se trouve à l'avant, en haut du congélateur. Ce congélateur peut également être utilisé et réglé comme réfrigérateur.

ID	FONCTION
A	**Fonction Super congélation (Super Freeze)**
B	**Mode ECO**
C	**Fonction AutoSet**
D	**Touche « 3 Sec. Lock » (verrouillage de l'affichage)**
1	Touche Mode (réglage de l'appareil comme congélateur ou réfrigérateur)
2	Température vers le bas (-)
3	Température vers le haut (+)
4	Indication de température
5	Indicateur IonPure (système antibactérien)

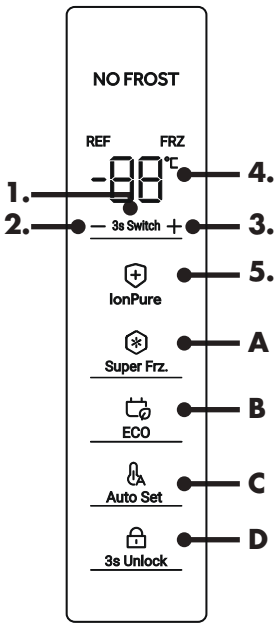

Mise en marche et arrêt

- Branchez la fiche dans la prise : le congélateur démarre automatiquement.
- Le congélateur est réglé par défaut sur environ -18 °C en mode congélation. Il s'agit du réglage recommandé pour une utilisation quotidienne.
- Si vous souhaitez éteindre le congélateur, retirez la fiche de la prise. Il n'y a pas d'interrupteur principal séparé.

Veille et éclairage de l'affichage

- L'affichage s'éteint automatiquement après un court moment sans utilisation afin d'économiser de l'énergie.
- Lorsque vous touchez une touche ou ouvrez la porte, l'affichage se rallume.

Verrouillage de l'affichage (sécurité enfants)

- L'affichage se verrouille automatiquement après environ 30 secondes sans utilisation.
- Si l'affichage est déverrouillé :
  - Maintenez la touche « 3 Sec. Lock » (touche D) enfoncée pendant environ 3 secondes.
  - Vous entendez un signal sonore et le symbole de verrouillage s'allume : l'affichage est verrouillé.
- Si l'affichage est verrouillé :
  - Maintenez à nouveau « 3 Sec. Lock » (D) enfoncé pendant 3 secondes pour déverrouiller.
- Lorsque l'affichage est verrouillé, des fonctions telles que le réglage de température et la Super congélation sont temporairement bloquées.

Messages d'alarme et codes d'erreur

- Alarme porte ouverte : si la porte reste ouverte pendant plus d'environ 1 minute, un signal d'alarme retentit. Le signal se répète périodiquement tant que la porte reste ouverte et s'arrête dès que la porte est correctement fermée ou après un certain temps.
- Alarme de température élevée : en cas de température intérieure trop élevée, un message apparaît sur l'affichage et un signal retentit. Vérifiez que la porte se ferme correctement et qu'aucune grande quantité d'aliments chauds n'a été placée en une seule fois.
- Indication de défaut : en cas de panne interne, l'affichage indique un code d'erreur. Dans la plupart des cas, le congélateur continue à refroidir, mais contactez le service client dès que possible et mentionnez le code d'erreur.

3.3 RÉGLAGE DE LA TEMPÉRATURE

La température est régulée électroniquement.

Plage et réglage recommandé

- Mode congélation (par défaut) : réglable d'environ -16 °C à -24 °C.
- Le réglage par défaut et la température recommandée sont de -18 °C ;

*Le congélateur peut fonctionner à une température ambiante de -15 degrés si la température est réglée près du niveau le plus bas ou le plus froid.

Réglage de la température en mode congélation

1. Assurez-vous que l'affichage est déverrouillé (voir Verrouillage de l'affichage).
2. Appuyez sur la touche 2 (-) ou 3 (+) pour sélectionner la température souhaitée dans la plage autorisée.
3. Chaque pression sur une touche modifie la valeur réglée par paliers.
4. Attendez quelques secondes ; la dernière valeur sélectionnée est enregistrée automatiquement.

Passage du mode congélation au mode réfrigération
Le congélateur peut, si souhaité, être utilisé comme réfrigérateur.

- Lorsque l'affichage est déverrouillé, maintenez la touche Mode (touche 1) enfoncée pendant environ 3 secondes.
- L'appareil bascule alors entre :
  - Mode congélation : valeur standard -18 °C.
  - Mode réfrigération : valeur standard d'environ +4 °C (plage env. 2–8 °C).
- Avant de changer de mode, adaptez toujours le contenu :
  - Retirez les aliments surgelés avant de passer au mode réfrigération.
  - Ne placez pas de produits frais dans le congélateur si l'appareil est encore en mode congélation alors que vous souhaitez l'utiliser comme réfrigérateur.

Après chaque modification de température ou de mode, laissez suffisamment de temps (jusqu'à env. 12 heures) pour que l'intérieur atteigne complètement le nouveau réglage.

Fonction Auto Set
La touche Auto Set (touche C) permet de régler la température recommandée en une seule pression.
- Si le congélateur est en mode congélation, la température est automatiquement réglée sur -18 °C.
- Si l'appareil est en mode réfrigération, la température est automatiquement réglée sur +4 °C.

3.4 FONCTIONS DE CONSERVATION ET TIROIRS SPÉCIAUX

Le congélateur est équipé de différentes fonctions et de différents compartiments afin de conserver les aliments dans les meilleures conditions possibles.

Fonction Super congélation (Super Freeze)
Utilisez cette fonction pour congeler rapidement de grandes quantités d'aliments frais.
- Activez la Super congélation lorsque l'affichage est déverrouillé et que le congélateur est en mode congélation.
- Appuyez sur la touche Super Freeze (touche A) ; le symbole correspondant s'allume.
- Pendant la Super congélation :
  - La température est temporairement réglée à un niveau très bas.
  - La température réglée ne peut pas être modifiée manuellement.

- La fonction s'éteint automatiquement après un certain temps (maximum env. 50 heures) ou plus tôt si vous désactivez manuellement la Super congélation en appuyant à nouveau sur la touche A.
- Utilisez de préférence la Super congélation 24 heures avant de placer une grande quantité d'aliments dans le congélateur. Tenez compte d'une consommation d'énergie plus élevée pendant cette fonction.

Mode ECO

Le mode ECO réduit la consommation d'énergie en réglant la température légèrement plus haut.

- Lorsque vous appuyez sur la touche ECO (B) (avec l'affichage déverrouillé), le mode ECO est activé et le symbole correspondant s'allume.
- En mode ECO :
  - En mode congélation, une température légèrement moins basse est réglée (par exemple autour de -16 °C).
  - En mode réfrigération, une température d'environ +8 °C est réglée.
- Pour désactiver le mode ECO, appuyez de nouveau sur la touche B ; le symbole s'éteint.
- Utilisez le mode ECO lorsque le congélateur n'est pas entièrement rempli ou lorsque vous prévoyez peu de changements du contenu pendant une longue période.

Fonction antibactérienne IonPure

Ce congélateur est équipé d'une fonction IonPure, un module antibactérien actif en continu dans l'espace intérieur et aidant à limiter la croissance des bactéries, afin que le congélateur reste hygiénique dans des conditions normales d'utilisation.

- La fonction est activée automatiquement dès que le congélateur est allumé.
- Il n'y a pas de réglages ni de commandes séparés pour cette fonction et elle ne possède pas sa propre touche ni son propre voyant.
- La fonction agit automatiquement pendant l'utilisation du congélateur et ne nécessite aucun entretien.

3.5 FABRICATION DE GLAÇONS

Ce congélateur est équipé d'une machine à glaçons amovible avec un bac à glaçons correspondant. La machine à glaçons n'est pas raccordée à une arrivée d'eau fixe ; vous la remplissez manuellement.

1. Tirez le tiroir de congélation correspondant avec la machine à glaçons vers l'avant jusqu'à la butée.
2. Retirez délicatement la machine à glaçons des glissières du plateau.

3. Remplissez les moules avec de l'eau potable propre jusqu'au repère de remplissage maximal indiqué. Ne remplissez pas les compartiments au-dessus du repère afin d'éviter le collage et le débordement.
4. Replacez la machine à glaçons sur le plateau et refermez complètement le tiroir.
5. Attendez que l'eau soit complètement gelée (le temps dépend de la température réglée et de la quantité d'eau).
6. Tournez ensuite doucement le bouton rotatif de la machine à glaçons ; les glaçons se libèrent alors et tombent dans le bac à glaçons en dessous.
7. Rouvrez le tiroir et retirez les glaçons du bac à glaçons.

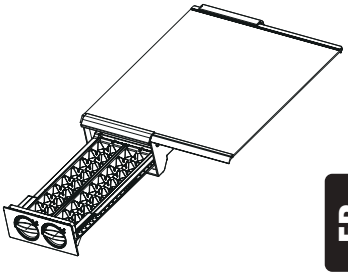

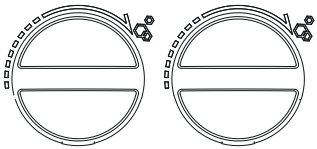

FR

Attention !
- Utilisez uniquement de l'eau potable pour fabriquer des glaçons.
- Ne forcez pas la machine à glaçons d'avant en arrière ; cela pourrait endommager les pièces.
- Ne remplissez le moule à glaçons que lorsque le tiroir est droit et complètement fermé ; vous éviterez ainsi les éclaboussures.

3.6 STOCKAGE DES ALIMENTS

- Le congélateur est adapté pour congeler des aliments frais et conserver longtemps des aliments surgelés.
- La quantité maximale d'aliments pouvant être congelée en 24 heures pour cet appareil est de : 20 kg.
- Le processus de congélation dure 24 heures. Pendant cette période, n'ajoutez aucun autre aliment à congeler.
- La température du congélateur est maintenue en dessous de -18°C si le thermostat est réglé sur « -18 ». Cela permet de conserver les aliments pendant une longue période. Il convient toutefois de respecter la durée de conservation indiquée sur l'emballage.
- Le réglage de température idéal pour le congélateur est de -18°C. Il est possible de régler l'appareil plus froid, mais ce n'est en principe pas nécessaire. Une température plus basse ne permet pas de conserver les aliments plus longtemps, mais chaque degré en moins augmente la consommation d'énergie.
- Laissez les aliments chauds refroidir à température ambiante avant de les placer dans le congélateur.
- Ne congelez que des aliments frais et soigneusement nettoyés.

- Préparez les aliments en petites portions afin qu'ils soient congelés rapidement et complètement, puis décongelés dans la quantité souhaitée.
- Ne laissez pas des aliments frais non congelés entrer en contact avec des aliments déjà congelés et évitez que la température des aliments déjà congelés n'augmente.
- Les aliments maigres se conservent mieux et plus longtemps que les aliments gras ; le sel raccourcit la durée de conservation des aliments.
- Les glaces à l'eau peuvent, si elles sont consommées directement à la sortie du congélateur, provoquer des brûlures dues au froid.
- Il est conseillé d'indiquer la date de congélation sur chaque emballage individuel afin de suivre la durée de conservation.
- Il est conseillé de réduire autant que possible le temps entre l'achat des aliments et leur placement dans le congélateur.
- Emballez hermétiquement les aliments dans des sacs de conservation avant de les répartir uniformément dans les tiroirs de congélation.
- Les sacs d'emballage utilisés doivent être secs, au cas où plusieurs sacs seraient congelés ensemble.
- Veillez à laisser suffisamment d'espace entre les aliments. S'ils sont trop proches les uns des autres, le flux d'air froid est bloqué, ce qui nuit à l'effet de refroidissement.
- Pour éviter toute contamination croisée et tout transfert d'odeurs, les aliments doivent être emballés dans des matériaux appropriés, solides, sans goût, imperméables à l'air et à l'eau, non toxiques et exempts de contamination.

Conseils pour l'achat de produits surgelés

- Lorsque vous achetez des produits surgelés, lisez les consignes de conservation sur l'emballage. Vous pouvez conserver chaque produit surgelé pendant la période indiquée par le nombre d'étoiles. Cela correspond généralement à la période indiquée comme « à consommer de préférence avant » sur le devant de l'emballage.
- Assurez-vous que l'emballage des aliments surgelés est en parfait état.
- Achetez toujours les produits surgelés à la fin de vos courses ou de votre visite au supermarché.
- Essayez de garder les aliments surgelés ensemble pendant les courses et sur le chemin du retour, car cela aide à les maintenir plus froids.
- N'achetez des aliments surgelés que si vous pouvez les congeler immédiatement. Dans la plupart des magasins, vous pouvez acheter des sacs isothermes spéciaux. Ils gardent les aliments surgelés froids plus longtemps.
- Utilisez des aliments de bonne qualité et manipulez-les aussi peu que possible. Lorsque les aliments sont congelés en petites quantités, il faut moins de temps pour les congeler ou les décongeler.
- Estimez la quantité d'aliments à congeler. Lors de la congélation de grandes quantités d'aliments frais, réglez le bouton de température sur le mode bas, de sorte que la température du congélateur soit plus basse. Cela permet de congeler rapidement les aliments, afin qu'ils restent frais.

4. ENTRETIEN ET NETTOYAGE

Lisez attentivement les consignes de sécurité avant de nettoyer l'appareil.

ATTENTION !

- Débranchez toujours la fiche de la prise de courant avec terre avant de nettoyer l'appareil.
- Le nettoyage et l'entretien par l'utilisateur ne doivent pas être effectués par des enfants sans surveillance.
- Ne touchez jamais la fiche avec les mains mouillées ou humides en raison du risque de choc électrique et de blessure.
- Ne retirez pas d'articles du compartiment congélateur avec des mains mouillées ou humides ; cela peut provoquer des éraflures ou des brûlures par le froid.
- Ne mettez pas vos mains sans protection sous l'appareil ; des pièces métalliques tranchantes peuvent causer des blessures.
- N'utilisez pas de dispositifs mécaniques, d'appareils électriques (comme un sèche-cheveux ou un radiateur) ou d'autres moyens pour accélérer le dégivrage de l'appareil.
- N'utilisez pas l'appareil si un composant est endommagé ou défectueux. Dans ce cas, débranchez immédiatement l'appareil de la prise de courant avec terre et contactez le service client. Faites toujours remplacer ou réparer un appareil endommagé ou défectueux par un technicien de service agréé.

REMARQUE

- Nettoyez régulièrement les surfaces susceptibles d'entrer en contact avec les aliments ainsi que les systèmes d'évacuation accessibles.
- N'ouvrez pas l'appareil vous-même. Il ne peut être ouvert pour entretien que par un technicien de service agréé.
- Ne versez pas d'eau directement sur ou dans l'appareil afin d'éviter la rouille, les courants de fuite et les accidents.
- N'utilisez pas de jets d'eau ni de nettoyeurs à vapeur pour nettoyer l'appareil.
- N'utilisez pas de brosses dures, de brosses métalliques, de produits abrasifs, de poudres à récurer, de détergents alcalins, de benzène, d'essence, d'acides, de produits contenant du chlore, d'eau chaude ni d'autres substances caustiques ou contenant des solvants pour nettoyer la surface de l'armoire, les joints de porte, les pièces en plastique ou les éléments décoratifs. Cela pourrait les endommager.
- Les composants électriques de l'appareil ne doivent être essuyés qu'avec un chiffon sec.

REMARQUE

Une fois l'appareil mis en service, il est recommandé de le laisser fonctionner en continu. Dans des conditions normales, il est préférable de ne pas interrompre son fonctionnement afin de ne pas nuire à la durée de vie de l'appareil.

FR

Dégivrage

Le congélateur de cet appareil est un congélateur No Frost. Le dégivrage se fait automatiquement. Si de la glace se forme malgré tout, contactez notre service client ; cela indique un dysfonctionnement.

4.1 NETTOYAGE DE L'INTÉRIEUR ET DE L'EXTÉRIEUR

- Des restes d'aliments dans l'appareil peuvent provoquer des odeurs. Nettoyez donc l'appareil régulièrement.
- Retirez tous les tiroirs, clayettes, balconnets de porte et autres accessoires et nettoyez-les avec un chiffon doux ou une éponge imbibé(e) d'eau tiède et d'un détergent doux et neutre.
- Si vous utilisez des produits de nettoyage, rincez ensuite les pièces avec un chiffon propre et humide, puis séchez-les soigneusement.
- Enlevez régulièrement la poussière sur le panneau arrière et les panneaux latéraux de l'appareil avec un chiffon sec. N'utilisez pas d'eau pour cette opération.
- Si vous n'utilisez pas l'appareil pendant plusieurs mois, éteignez-le, débranchez-le, nettoyez-le et séchez-le soigneusement, puis laissez la porte entrouverte pour éviter la formation de moisissures et les mauvaises odeurs. Pour plus d'informations sur l'arrêt et le stockage, voir le chapitre 6.

4.2 NETTOYAGE DE LA MACHINE À GLAÇONS ET DU BAC À GLAÇONS

Nettoyez régulièrement la machine à glaçons et le bac à glaçons afin d'éviter l'accumulation de calcaire et de résidus alimentaires. Faites-le de préférence lorsqu'il y a peu ou pas d'aliments dans le congélateur.

1. Tirez complètement vers l'avant le tiroir du congélateur contenant la machine à glaçons.

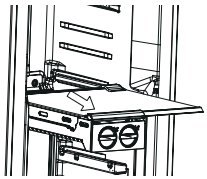

2. Retirez d'abord le bac à glaçons du congélateur.

3. Retirez ensuite la machine à glaçons du plateau en la soulevant délicatement vers le haut ou sur le côté pour la sortir des glissières (selon la version).

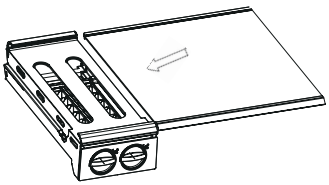

4. Videz les éventuels glaçons restants.

5. Nettoyez le bac à glaçons et la machine à glaçons avec de l'eau tiède et un détergent doux et neutre. N'utilisez pas d'ustensiles pointus ou abrasifs.

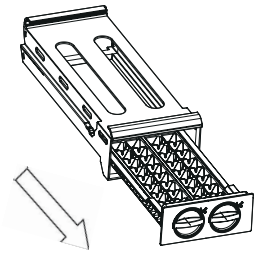

6. Rincez soigneusement à l'eau claire et séchez soigneusement toutes les pièces avec un chiffon doux.

7. Remettez la machine à glaçons sur le plateau et replacez le bac à glaçons dans sa position. Vérifiez que tout est bien fixé avant de fermer le tiroir.

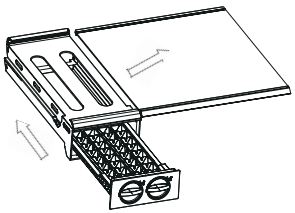

Important

- Ne plongez pas les composants électriques dans l'eau ; nettoyez uniquement les pièces en plastique amovibles.
- N'enlevez jamais la glace du moule à glaçons avec des objets pointus. Utilisez de l'eau tiède si la glace est coincée.

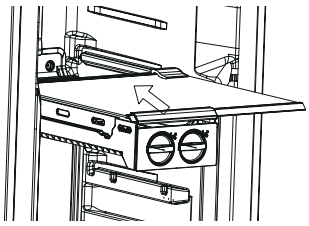

5. DÉPANNAGE

Certains problèmes peuvent être facilement résolus par vous-même à l'aide du tableau ci-dessous. Si les descriptions ci-dessous ne permettent pas de résoudre votre problème, veuillez contacter notre service client.

Seul un technicien de service agréé est autorisé à résoudre les pannes qui ne sont pas décrites dans ce manuel. Les réparations effectuées par des personnes non autorisées peuvent entraîner des blessures et/ou de graves dommages aux personnes et aux biens.

PROBLÈME	CAUSE POSSIBLE	SOLUTIONS
Le compresseur ne fonctionne pas	- La fiche n'est pas correctement insérée dans la prise ou il n'y a pas de tension secteur. - L'appareil se trouve actuellement dans une phase d'arrêt ou de repos automatique.	- Vérifiez la prise avec un autre appareil et assurez-vous que la fiche est correctement branchée. - Cela est normal ; attendez quelques minutes et vérifiez ensuite si le compresseur démarre.
Le congélateur fonctionne (presque) en continu ou plus longtemps que d'habitude	- La température ambiante est élevée ou la pièce est mal ventilée. - La porte n'est pas bien fermée ou elle est ouverte fréquemment et pendant longtemps. - La température réglée est très basse (très froide). - Le joint de porte est sale, usé ou déformé.	- Améliorez la ventilation autour du congélateur et laissez suffisamment d'espace libre sur tous les côtés. - Vérifiez qu'aucun emballage ne dépasse et fermez soigneusement la porte. Limitez le nombre et la durée des ouvertures de porte. - Réglez une température légèrement plus élevée (plus chaude) et attendez 24 heures jusqu'à ce que le nouveau réglage soit complètement atteint. - Nettoyez le joint ; s'il est endommagé, contactez notre service client.
Les côtés ou les bandes de porte sont chauds	- Les éléments chauffants dans les parois réduisent la formation de condensation.	- Il s'agit d'un comportement normal et non d'une panne.

PROBLÈME	CAUSE POSSIBLE	SOLUTIONS
Il ne fait pas assez froid dans le congélateur	- La température est réglée trop haut. - Une grande quantité d'aliments chauds a été placée d'un seul coup. - Les produits sont placés trop près les uns des autres, ce qui bloque la circulation de l'air. - La porte ne ferme pas correctement ou a été ouverte trop souvent.	- Réglez une température plus basse (plus froide). Tenez compte de 24 heures avant que la température ne se stabilise. - Placez de préférence de plus petites quantités à la fois ou utilisez au préalable la fonction Super congélation. - Laissez de l'espace entre les emballages et ne bloquez pas les sorties d'air. - Vérifiez les joints de porte et fermez complètement la porte.
Il fait trop froid dans le congélateur	- La température est réglée trop bas. - La fonction Super congélation est encore activée ou l'a été trop longtemps.	- Réglez une température plus élevée (plus chaude). - Désactivez la fonction Super congélation lorsqu'elle n'est plus nécessaire.
Forte formation de glace ou de givre dans le compartiment congélateur	- La porte n'est pas bien fermée ou elle est souvent ouverte. - Des emballages, des tiroirs ou des clayettes empêchent la porte de se fermer complètement. - Les emballages n'étaient pas bien fermés ou étaient humides.	- Fermez soigneusement la porte et limitez les ouvertures au minimum. - Vérifiez la position des tiroirs et des emballages et réorganisez-les si nécessaire. - Utilisez des sacs ou des boîtes de congélation secs et hermétiques.
Le congélateur émet des bruits anormaux	- Le congélateur n'est pas stable ou n'est pas de niveau. - L'appareil touche un mur ou un autre objet. - Un léger bruit de gargouillement ou d'écoulement se fait entendre.	- Réglez les pieds jusqu'à ce que le congélateur soit stable et de niveau. - Déplacez légèrement le congélateur afin qu'il soit dégagé des murs et des meubles. - Il s'agit de bruits normaux du fluide frigorigène dans le système de refroidissement ; aucune action n'est requise.

PROBLÈME	CAUSE POSSIBLE	SOLUTIONS
Un signal d'alarme retentit	- La porte est ouverte ou mal fermée. - La température intérieure est devenue trop élevée (par exemple en raison d'une porte restée longtemps ouverte ou d'une grande quantité d'aliments chauds).	- Fermez complètement la porte ; l'alarme s'arrête automatiquement ou peut être confirmée à l'aide d'une touche. - Vérifiez la porte, laissez le congélateur refroidir un moment avec la porte fermée, puis contrôlez la température et le contenu.
La porte s'ouvre difficilement ou ne ferme pas correctement et laisse un espace	- En raison de la basse température, un vide temporaire s'est formé ou le joint de porte est devenu dur.	- Attendez quelques instants avant d'essayer de l'ouvrir à nouveau, ou ouvrez doucement la porte par le joint pour laisser entrer de l'air. Si la déformation persiste : contactez notre service client.
Le système de refroidissement ne fonctionne pas du tout	- La fiche n'est pas branchée dans la prise ou l'installation électrique est interrompue.	- Vérifiez le groupe dans le tableau électrique et la prise ; rebranchez la fiche. Si le problème persiste, consultez un électricien.

Coupure de courant

En cas de coupure de courant :

- Ouvrez la porte le moins possible afin de conserver le froid dans le congélateur.
- N'ajoutez pas d'aliments supplémentaires dans le congélateur pendant la coupure.
- Le congélateur maintient la température à un niveau sûr pendant un certain temps lors d'une coupure de courant moyenne ; la durée exacte dépend de la charge et de la température ambiante.
- Après le retour du courant :
    - Contrôlez la température intérieure et l'état des produits.
    - Les produits partiellement décongelés doivent être consommés rapidement ou, après préparation et si cela convient, être recongelés.
    - Ne recongelez pas des produits totalement décongelés qui sont restés plus longtemps à une température plus élevée.

6. MISE HORS SERVICE

Mise hors tension et stockage

Si l'appareil ne doit pas être utilisé pendant plusieurs mois, éteignez-le d'abord et débranchez-le ensuite.

- Nettoyez soigneusement l'intérieur et essuyez-le pour le sécher. Pour éviter la formation d'odeurs et de moisissures, laissez la porte entrouverte. Prenez des mesures pour éviter que la porte ne se referme.
- Nettoyez la rainure du joint de porte à l'eau et au savon et essuyez tout avec un chiffon doux.
- N'utilisez pas de brosse dure, de brosse en acier, de détergent, de savon en poudre, de détergent alcalin, de benzène, d'essence, d'acides, d'eau chaude et d'autres substances corrosives ou solubles pour nettoyer l'appareil.
- Stockez l'appareil nettoyé dans un endroit sec et ventilé, à l'écart d'une source de chaleur. Veillez à ce que l'appareil soit placé sur une surface plane et ne posez pas d'objets lourds dessus.
- L'appareil stocké ne doit pas être accessible aux enfants qui jouent.

DE

GEBRAUCHSANLEITUNG

GEFRIERSCHRANK

WBVR190NFAB
WBVR190NFABP

WISBERG

INHALTSVERZEICHNIS

VORWORT **78**

1. PRODUKTEIGENSCHAFTEN **79**

1.1 Maße 79

1.2 Gewährleistung 80

1.3 Technische Daten 80

1.4 Klimaklasse 80

2. INSTALLATION **81**

2.1 Das Gerät installieren 81

2.2 Die öffnungsrichtung der tür umkehren 83

2.3 Austausch der LED-Beleuchtung 87

3. BENUTZUNG **88**

3.1 Vorsichtsmaßnahmen bei der Verwendung 88

3.2 Bedienfeld 89

3.3 Temperatur einstellen 90

3.4 Frischhaltefunktionen und besondere Schubladen 91

3.5 Eiswürfel herstellen 92

3.6 Lagerung von Lebensmitteln 93

4. REINIGUNG UND WARTUNG **95**

4.1 Reinigung von Innen- und Außenseiten 96

4.2 Reinigung des Eisbereiters und der Eisschale 96

5. BEHEBUNG VON STÖRUNGEN **98**

6. AUSSERBETRIEBNAHME **101**

DE

VORWORT

Zu diesem Dokument

- Diese Gebrauchsanleitung enthält alle Informationen für den korrekten, effizienten und sicheren Gebrauch des Geräts.
- Diese Anleitung ist für den Endbenutzer und/oder Käufer dieses Geräts bestimmt.
- Achten Sie darauf, dass Sie die Anweisungen in dieser Anleitung vollständig gelesen und verstanden haben, bevor Sie das Gerät installieren oder verwenden. Bewahren Sie dieses Dokument für künftige Nachschlagezwecke auf, solange Sie das Gerät verwenden und/oder besitzen.
- Wisepick Productions B.V. kann in keiner Weise für Sachschäden oder immaterielle Schäden haftbar gemacht werden, die Ihnen oder anderen Personen oder am Gerät oder Ihrem anderen Eigentum oder dem Eigentum anderer Personen durch die Nichtbeachtung der Anweisungen in dieser Anleitung entstehen.
- Diese Benutzerinformation enthält praktische Hinweise zur Installation, Bedienung, Wartung und zu den technischen Daten des Geräts; alle Sicherheitswarnungen und -hinweise finden Sie im separaten Sicherheitsheft.
- Wenn Sie sich an unseren Kundenservice wenden, sollten Sie unbedingt die Modellnummer zur Hand haben. Diese Angabe finden Sie auf dem Typenschild oder auf der Vorderseite dieser Anleitung.

Ursprüngliche Anweisungen

Diese Gebrauchsanleitung wurde ursprünglich auf Niederländisch verfasst. Alle anderen Sprachen sind übersetzte Dokumente. Bei Übersetzungsfehlern ist die niederländische Version maßgeblich.

ANMERKUNG

Die neuste Version dieser Gebrauchsanleitung finden Sie auch online auf **wisberghome.com**, wenn Sie nach der Artikelnummer suchen.

Urheberrecht

Die in dieser Gebrauchsanleitung abgebildeten Daten, darunter Texte, Fotos, Grafiken, Bildmarken, (Handels-)Namen und Logos, sind Eigentum der Wisepick Productions B.V. und unterliegen dem Urheberrecht, dem Markenrecht und/oder anderen geistigen Eigentumsrechten, es sei denn, diese Daten gehören einem Dritten. Ohne vorherige schriftliche Zustimmung von Wisepick Productions B.V. und/oder des Dritten, dem die Daten gehören, ist es nicht gestattet, den Inhalt der Gebrauchsanleitung ganz oder teilweise zu vervielfältigen, zu übertragen, zu verbreiten, zu speichern oder Dritten gegen Entgelt verfügbar zu machen.

Kontaktdaten Wisberg
Den Kundenservice erreichen Sie über: **wisberghome.com**

Wisepick Productions B.V.
Weena 664
3012 CN Rotterdam, Die Niederlande
Made in China

1. PRODUKTEIGENSCHAFTEN
1.1 MAßE

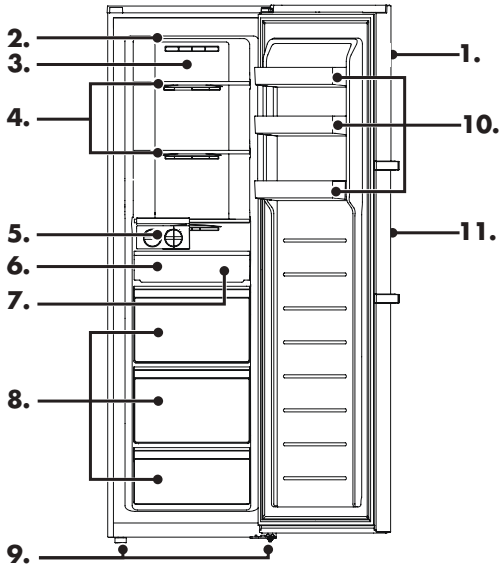

1. Bedienfeld
2. LED-Leuchte
3. Luftkanal
4. Kühlschrankablage
5. Eisbereiter-Einheit
6. Eisbehälter
7. Ausziehbares Tablett
8. Gefrierschubladen
9. Verstellbare Füße
10. Herausnehmbare Türablagen
11. Türgriff

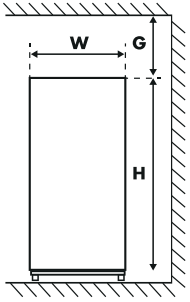

• Abbildung 1: Vorderansicht

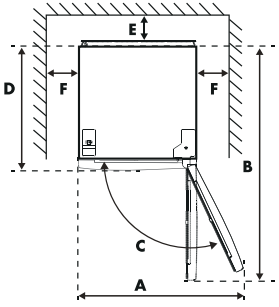

• Abbildung 2: Draufsicht

W	D	H	A	B	E	F	G
60cm	74,2cm	190cm	96,4cm	123,6cm	10cm	10cm	10cm

*Abbildung 1 und Abbildung 2 veranschaulichen lediglich den für das Gerät benötigten Platz.

1.2 GEWÄHRLEISTUNG

Auf dieses Gerät wird eine 3-jährige Garantie ab dem Kaufdatum gewährt. Weitere Informationen zu den Garantiebedingungen finden Sie auf wisberghome.com. In jedem Fall müssen Sie über den Kaufbeleg mit Kauf- und/oder Lieferdatum verfügen, um die Garantie in Anspruch nehmen zu können. Wenn Sie das Gerät bei einer Umgebungstemperatur aufstellen, die kälter ist als die Mindesttemperatur, erlischt die Garantie. Durch das Entfernen, Beschädigen oder Unleserlichmachen des Ratinglabels oder des Aufklebers mit der Seriennummer erlischt unwiderruflich jeder Garantieanspruch auf das Gerät.

DE

Ersatzteile

Ersatzteile für dieses Gerät sind erhältlich. Für Bestellungen oder weitere Informationen besuchen Sie bitte **wisberghome.com**.

1.3 TECHNISCHE DATEN

Technische Daten und Energielabel

Die technischen Daten stehen auf dem Typenschild an der Innenseite des Geräts sowie auf dem Energielabel (beides auch auf Seite 2 gedruckt). Der QR-Code auf dem Energielabel, das mit dem Gerät geliefert wird, enthält einen Weblink zu den Informationen über die Leistung des Geräts in der EU-EPREL-Datenbank. Bewahren Sie das Energielabel als Referenz zusammen mit der Gebrauchsanleitung und allen anderen Dokumenten, die mit diesem Gerät geliefert werden, auf. Dieselben Informationen können Sie auch in der EPREL-Datenbank über den Link www.eprel.ec.europa.eu finden, wo Sie die Modellbezeichnung und die Produktnummer eingeben müssen, die Sie auf dem Typenschild des Geräts finden. Detaillierte Informationen zum Energielabel finden Sie auf www.theenergylabel.eu.

1.4 KLIMAKLASSE

Die Angaben zur Klimaklasse des Geräts sind auf dem Typenschild zu finden. Die Klimaklasse gibt an, bei welcher Umgebungstemperatur (oder Raumtemperatur) das Gerät optimal (korrekt) funktioniert. Diese Geräteart hat die Klimaklasse SN, N, ST und T.

KLIMAKLASSE	ZULÄSSIGE UMGEBUNGSTEMPERATUR
SN	Von +10 °C bis +32 °C
N	Von +16°C bis +32 °C
ST	Von +16°C bis +38°C
T	Von +16°C bis +43°C

*Das Gerät funktioniert einwandfrei bis zu einer Umgebungstemperatur von -15 °C.

2. INSTALLATION
2.1 DAS GERÄT INSTALLIEREN
Lesen Sie vor der Installation des Geräts die Sicherheitshinweise sorgfältig durch.

1. Auspacken
Entfernen Sie alle Verpackungsmaterialien und entsorgen Sie diese fachgerecht. Prüfen Sie, ob das Gerät unbeschädigt ist. Schließen Sie das Gerät nicht an, wenn es beschädigt ist. Melden Sie mögliche Schäden umgehend dem Kundendienst. Bewahren Sie in diesem Fall die Verpackung auf.

2. Standort
- Der Standort des Geräts muss gut belüftet sein.
- Bewegen Sie das Gerät immer mit zwei Personen. Verwenden Sie beide Hände, wenn Sie das Gerät bewegen, anheben oder drehen.
- Stellen Sie das Gerät nicht in die Nähe einer Wärmequelle wie eines Herdes oder Boilers und setzen Sie es nicht direkter Sonneneinstrahlung aus, damit die Kühlleistung gewährleistet ist und Sie Energie sparen.
- Stellen Sie das Gerät nicht an einen feuchten Ort, um Rostbildung und Kriechströme zu vermeiden.
- Verwenden Sie das Gerät nicht im Freien. Das Gerät ist nur für die Verwendung in Innenräumen bestimmt.

3. Aufstellen des Geräts
- Dieses Gerät ist nicht für den Einbau vorgesehen.
- Verwenden Sie für die Installation nur das originale, mitgelieferte Zubehör.
- Um den Türanschlag zu wechseln, siehe Abschnitt 2.2.
- Während des Betriebs gibt das Gerät Wärme an die Umgebung ab. Daher muss oben mindestens 5 cm, auf beiden Seiten jeweils mindestens 5 cm und hinter dem Gerät mindestens 5 cm Freiraum vorhanden sein (siehe Abschnitt 1.1).

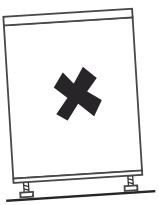

- Verwenden Sie die vorderen Stellfüße, um das Gerät waagerecht auszurichten. Steht das Gerät nicht waagerecht, kann es sein, dass die Tür nicht richtig schließt und die Kühlleistung nachlässt. Ein schief stehendes Gerät kann außerdem zu Störungen führen.

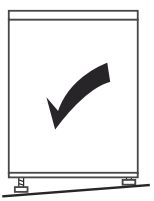

- Achten Sie darauf, dass das Netzkabel beim Aufstellen oder Positionieren des Geräts nicht eingeklemmt oder beschädigt wird.
- Es muss jederzeit möglich sein, das Gerät vom Netz zu trennen. Der Stecker muss daher nach der Installation leicht zugänglich bleiben.
- Stellen Sie das Gerät immer auf einen trockenen, feuchtigkeitsbeständigen Untergrund.

- Stellen Sie das Gerät auf einen festen, ebenen Boden, damit es stabil steht; andernfalls können Vibrationen und Geräusche auftreten. Wird das Gerät auf Bodenbelägen wie Teppich, Strohmatten oder Polyvinylchlorid (PVC) aufgestellt, legen Sie eine stabile Platte oder Abdeckung unter das Gerät, um Verfärbungen durch Wärmeabgabe zu vermeiden.

4. Reinigung

Bevor Sie das Gerät zum ersten Mal in Betrieb nehmen, reinigen Sie den Innenraum und sämtliches Zubehör mit lauwarmem Wasser und neutraler Seife. Trocknen Sie alles sorgfältig ab. Verwenden Sie keine Lösungsmittel oder Scheuerpulver, da diese die Beschichtung beschädigen können.

5. Warten

Bei der ersten Installation (oder nach dem Wechseln des Türanschlags) müssen Sie mindestens 4 Stunden warten, bevor Sie den Stecker des Geräts in die Steckdose stecken. So kann das Öl in den Kompressor zurückfließen.

6. Einschalten

Bevor Sie das Netzkabel in die Steckdose stecken, prüfen Sie, ob Spannung und Frequenz auf dem Typenschild mit Ihrer Netzspannung übereinstimmen. Schließen Sie das Gerät nur an eine geerdete Steckdose an. Öffnen Sie nach 1 Stunde die Gerätetür. Ist die Temperatur im Gerät deutlich niedriger, zeigt dies an, dass das Kühlsystem ordnungsgemäß funktioniert.

7. Montage des Zubehörs

- **Verstellbare Ablagen**
  Die Innenwände des Geräts sind mit Führungsschienen ausgestattet, sodass Sie die Ablagen je nach Bedarf in verschiedenen Höhen positionieren können. Schieben Sie die Ablagen in die gewünschten Führungen, bis sie fest sitzen.

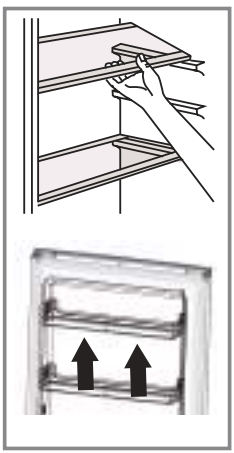

- **Türfächer montieren**
  Um Lebensmittel unterschiedlicher Größe zu lagern, können die Türfächer in verschiedenen Höhen angebracht werden. Ziehen Sie das Türfach vorsichtig in Pfeilrichtung, bis es sich löst, und setzen Sie es anschließend in der gewünschten Höhe wieder ein.

- **Schubladen entnehmen und einsetzen**
  Um eine Schublade aus dem Kühl- oder Gefrierteil zu entnehmen, ziehen Sie die Schublade vollständig heraus (1), heben Sie die Vorderseite leicht an und nehmen Sie die Schublade heraus (2). Setzen Sie die Schublade in umgekehrter Reihenfolge wieder in die Führungen ein.

- **Gefrierschubladen**
  Die Gefrierschubladen lassen sich vollständig und gerade nach vorne herausziehen. Sie sind auf leichtgängig laufenden Teleskopschienen montiert, sodass Sie Tiefkühllebensmittel bequem ein- und ausräumen können.
  Schließen Sie die Schubladen immer vollständig, um den Energieverbrauch zu begrenzen.

2.2 DIE ÖFFNUNGSRICHTUNG DER TÜR UMKEHREN

DE

1. Legen Sie die erforderlichen Werkzeuge bereit.
2. 3. Remove the 5 screws, take out the hinge cover, and disconnect the plastic housing of the connection terminal of the cabinet door (the terminal is located in the circle).



Ersatzkabel für die Tür



oberes Scharnier – linke Seite



kleine Scharnierabdeckung – linke Seite



Buchse – Türzierleiste



Buchse – unteres Scharnier

3. Entfernen Sie die 5 Schrauben, nehmen Sie die Scharnierabdeckung ab und trennen Sie das Kunststoffgehäuse der Anschlussklemme der Möbeltür ab (die Klemme befindet sich im Kreis).

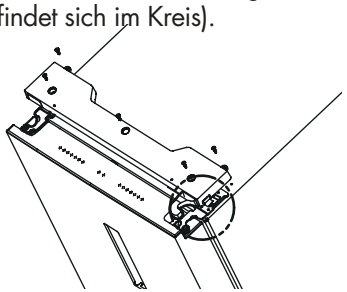

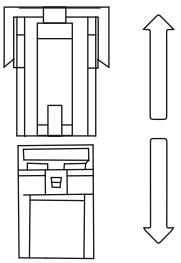

4. Entfernen Sie die Schrauben vom Scharnier und legen Sie sie in den Zubehörbeutel. Nehmen Sie die Tür aus dem Schrank und legen Sie sie auf den Boden (achten Sie darauf, die Tür zu schützen, damit der Griff nicht beschädigt wird und keine Kratzer auf dem Türblatt entstehen).

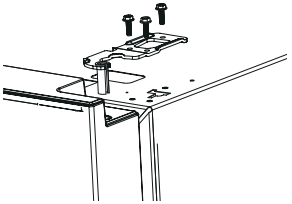

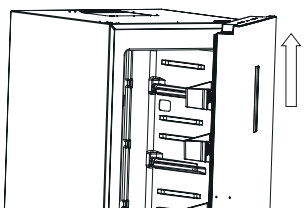

5. Tauschen Sie die Komponenten der Tür aus,
①Entfernen Sie die Buchsenabdeckungen auf beiden Seiten der oberen Zierleiste. Führen Sie das linke Kabel durch die Leiste und ziehen Sie das Kabel auf der rechten Seite heraus. Tauschen Sie die Positionen der Buchsenabdeckungen und montieren Sie sie wieder an der Leiste.

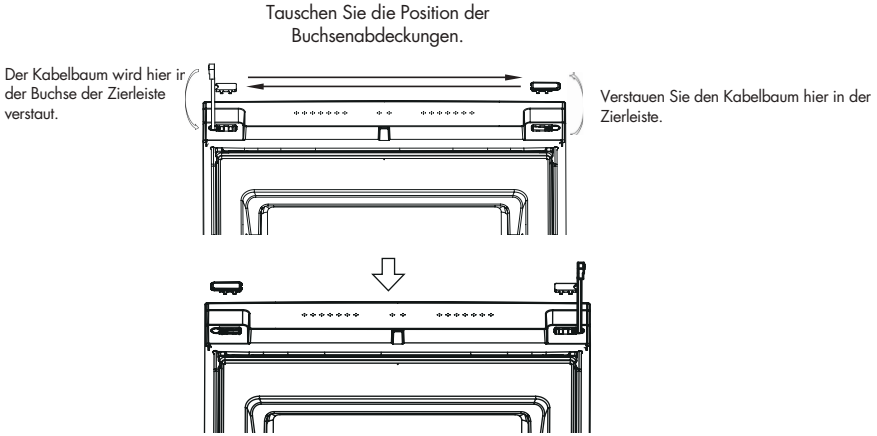

② Entfernen Sie die 6 Schrauben an der unteren Zierleiste der Tür und entfernen Sie dann die Buchse und den Metallanschlag. Nehmen Sie die Buchse für die Türzierleiste aus dem Zubehörbeutel, befestigen Sie sie zusammen mit dem Metallanschlag an der anderen Seite der Zierleiste und legen Sie die entfernte Buchse in den Zubehörbeutel.

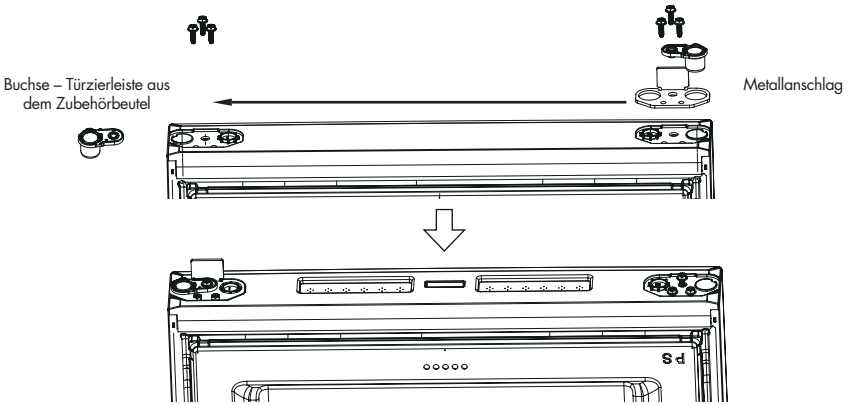

③Schieben Sie die Griffabdeckung ab, entfernen Sie die Schrauben und nehmen Sie den Griff ab; entfernen Sie die Schraubenabdeckungen auf der rechten Seite der Tür und drücken Sie sie in die linken Öffnungen; montieren Sie den Griff auf der rechten Seite der Tür.

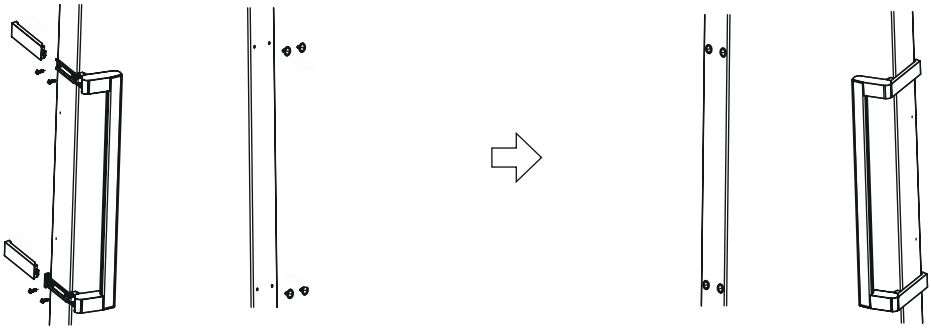

6. Tauschen Sie die Komponenten des unteren Scharniers aus,
① Entfernen Sie die Schrauben des unteren Scharniers aus dem Schrank und nehmen Sie das untere Scharnier und den Fuß ab.
②Entfernen Sie die 2 Schrauben vom unteren Scharnier und nehmen Sie die Scharnierachse und die Buchse heraus.
③Nehmen Sie die Buchse für das untere Scharnier aus dem Zubehörbeutel und befestigen Sie die Achsabdeckung mit der Scharnierachse.
④ Montieren Sie das Scharnier an der linken Seite des Schranks und den Fuß an der rechten Seite.

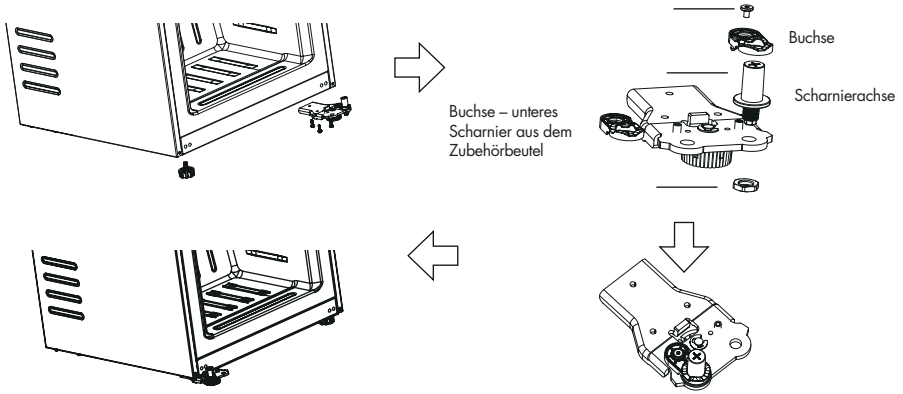

DE

7. Setzen Sie die Tür wieder in den Schrank ein und befestigen Sie das linke Scharnier fest mit Schrauben.

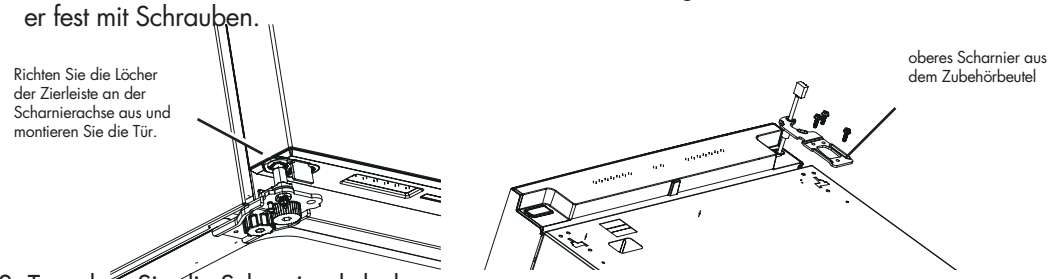

8. Tauschen Sie die Scharnierabdeckung aus,
①Entfernen Sie die kleine Scharnierabdeckung auf der rechten Seite der Scharnierabdeckung sowie das Leitblech der Scharnierabdeckung. Nehmen Sie die kleine Scharnierabdeckung für die linke Seite aus dem Zubehörbeutel, montieren Sie sie an der linken Seite des Scharniers und montieren Sie das Leitblech der Scharnierabdeckung an der rechten Seite; legen Sie die entfernte kleine Scharnierabdeckung der rechten Seite in den Zubehörbeutel.

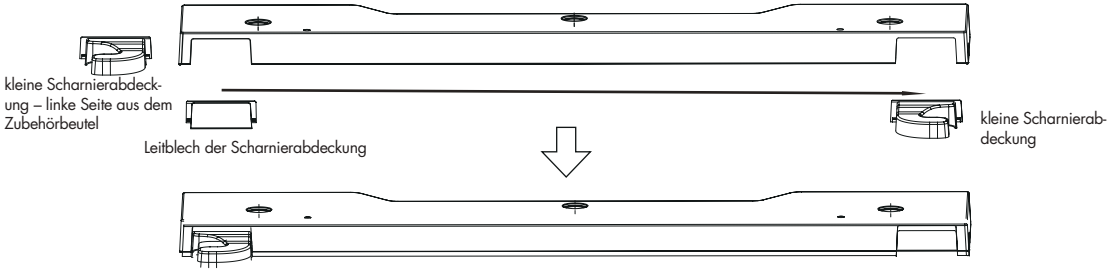

DE

②Nehmen Sie das Ersatzkabel für die Tür aus dem Zubehörbeutel und befestigen Sie den Kabelbaum wie in der Abbildung unten gezeigt.

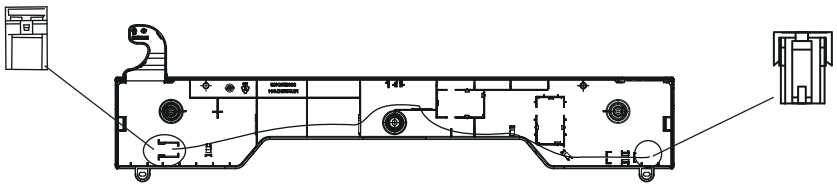

9. Verbinden Sie das Türkabel, das Ersatzkabel für die Tür und das Schrankkabel, montieren Sie die Scharnierabdeckung am Schrank und ziehen Sie die Schrauben fest.

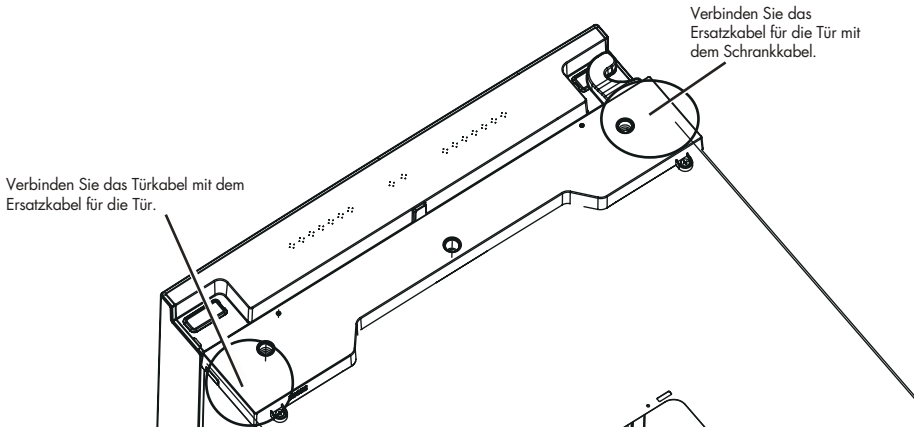

10. Der Wechsel des Türanschlags ist abgeschlossen.

2.3 AUSTAUSCH DER LED-BELEUCHTUNG

Dieses Produkt enthält eine Lichtquelle der Energieeffizienzklasse G. Der Austausch oder die Wartung der Beleuchtung darf nur vom Hersteller, seinem Kundendienst oder einer ähnlich qualifizierten Person durchgeführt werden.

3. BENUTZUNG

Lesen Sie vor der Verwendung die separat beigefügten Sicherheitshinweise.

3.1 VORSICHTSMASSNAHMEN BEI DER VERWENDUNG

- Bei der ersten Inbetriebnahme oder nach einer längeren Stillstandszeit: Lassen Sie das Gerät mindestens 4 Stunden auf der „kältesten Einstellung" laufen, bevor Sie Produkte in die Kühl-Gefrierkombination legen. Stellen Sie nach 4 Stunden die Temperaturregelung auf die empfohlene Einstellung.
- Das Gerät arbeitet möglicherweise nicht optimal (Gefahr des Antauens oder einer zu hohen Temperatur im Gefrierschrank), wenn es über einen längeren Zeitraum an einem Ort steht, an dem die Umgebungstemperatur unter dem Minimum des Temperaturbereichs liegt, für den das Kühlgerät ausgelegt ist. Die Informationen über den Temperaturbereich (Klimaklasse) des Geräts sind auf dem Typenschild angegeben und in Abschnitt 1.4 erläutert.
- Die Innentemperatur kann durch Faktoren wie den Standort des Kühlgeräts, die Umgebungstemperatur und die Häufigkeit des Türöffnens beeinflusst werden. Passen Sie die Temperatureinstellung bei Bedarf entsprechend an.
- Wenn Vibrationsgeräusche entstehen, weil das Gerät an der Wand steht, oder wenn die Wand durch die Luftzirkulation um den Kompressor schwarz wird, stellen Sie das Gerät weiter von der Wand entfernt auf.
- Stellen Sie keine gefüllten Glas- oder Dosenverpackungen in den Gefrierschrank, um ein Bersten infolge der Volumenausdehnung zu vermeiden.
- Stellen Sie keine elektrischen Geräte in den Gefrierschrank (wie z. B. Eisbereiter), es sei denn, diese wurden vom Hersteller ausdrücklich dafür geeignet erklärt.
- Verpackungen mit brennbaren Gasen oder Flüssigkeiten können bei niedrigen Temperaturen undicht werden; lagern Sie keine entzündlichen Gase oder Flüssigkeiten im Gerät.
- Bewahren Sie keine Behälter mit brennbaren Stoffen, Treibgas oder explosiven Stoffen wie Sprühdosen, Nachfüllpatronen für Feuerlöscher usw. im Gerät auf.
- Legen Sie keine kohlensäurehaltigen oder sprudelnden Getränke in das Gefrierfach.
- Verwenden Sie das Gerät nicht, wenn ein Teil beschädigt oder defekt ist. Ersetzen Sie ein beschädigtes oder defektes Gerät sofort. Ziehen Sie den Stecker aus der geerdeten Steckdose und wenden Sie sich an den Kundendienst.
- Verwenden Sie ausschließlich das werkseitig am Gerät montierte Netzkabel. Verändern Sie das Netzkabel nicht. Das Netzkabel darf nur von einer autorisierten Servicetechnikerin oder einem autorisierten Servicetechniker ersetzt werden.
- Verwenden Sie das Gerät niemals in einem feuchten Raum, wie einem Badezimmer, oder in der Nähe einer Badewanne, einer Dusche oder eines Schwimmbeckens.

- Prüfen Sie vor der Verwendung, ob die Spannung der geerdeten Steckdose, die Sie verwenden möchten, mit der Angabe auf dem Typenschild des Geräts übereinstimmt (220-240V~50Hz). Schließen Sie das Gerät nur an eine geerdete Steckdose an. Schäden, die durch eine falsche Spannung verursacht werden, fallen nicht unter die Garantie.

3.2 BEDIENFELD

Das Bedienfeld befindet sich an der Vorderseite oben im Gefrierschrank. Dieser Gefrierschrank kann auch als Kühlschrank verwendet und entsprechend eingestellt werden.

ID	FUNKTION
A	**Supergefrierfunktion (Super Freeze)**
B	**ECO-Modus**
C	**AutoSet-Funktion**
D	**Taste „3 Sec. Lock“ (Displayverriegelung)**
1	Modustaste (Gerät als Gefrierschrank oder Kühlschrank einstellen)
2	Temperatur verringern (-)
3	Temperatur erhöhen (+)
4	Temperaturanzeige
5	IonPure-Anzeige (antibakterielles System)

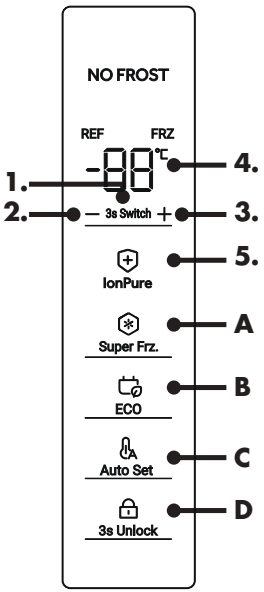

Ein- und Ausschalten

- Stecken Sie den Stecker in die Steckdose: Der Gefrierschrank startet automatisch.
- Der Gefrierschrank ist standardmäßig im Gefriermodus auf ca. -18 °C eingestellt. Dies ist die empfohlene Einstellung für den täglichen Gebrauch.
- Wenn Sie den Gefrierschrank ausschalten möchten, ziehen Sie den Stecker aus der Steckdose. Es gibt keinen separaten Hauptschalter.

Stand-by und Displaybeleuchtung

- Das Display erlischt nach kurzer Zeit ohne Bedienung automatisch, um Energie zu sparen.
- Beim Berühren einer Taste oder beim Öffnen der Tür leuchtet das Display wieder auf.

Displayverriegelung (Kindersicherung)
- Das Display verriegelt sich automatisch nach etwa 30 Sekunden ohne Bedienung.
- Wenn das Display entriegelt ist:
  - Halten Sie die Taste „3 Sec. Lock" (Taste D) etwa 3 Sekunden lang gedrückt.
  - Sie hören einen Signalton und das Verriegelungssymbol leuchtet auf: Das Display ist verriegelt.
- Wenn das Display verriegelt ist:
  - Halten Sie erneut „3 Sec. Lock" (D) 3 Sekunden lang gedrückt, um es zu entriegeln.
- Bei verriegeltem Display sind Funktionen wie Temperatureinstellung und Super Freeze vorübergehend blockiert.

Alarmmeldungen und Fehlercodes
- Tür-offen-Alarm: Steht die Tür länger als etwa 1 Minute offen, ertönt ein Alarmsignal. Das Signal wiederholt sich in regelmäßigen Abständen, solange die Tür offen bleibt, und stoppt, sobald die Tür richtig geschlossen ist oder nach einer bestimmten Zeit.
- Hochtemperaturalarm: Bei zu hoher Innentemperatur erscheint eine Meldung im Display und es ertönt ein Signal. Prüfen Sie, ob die Tür richtig schließt und ob nicht gleichzeitig eine große Menge warmer Lebensmittel eingelegt wurde.
- Fehleranzeige: Bei einer internen Störung zeigt das Display einen Fehlercode an. Der Gefrierschrank kühlt in den meisten Fällen weiter, nehmen Sie jedoch so schnell wie möglich Kontakt mit dem Kundendienst auf und nennen Sie den Fehlercode.

3.3 TEMPERATUR EINSTELLEN

Die Temperatur wird elektronisch geregelt.

Bereich und empfohlene Einstellung
- Gefriermodus (Standard): einstellbar von ca. -16 °C bis -24 °C.
- Die Standardeinstellung und empfohlene Temperatur beträgt -18 °C;

*Der Gefrierschrank kann bei einer Umgebungstemperatur von -15 Grad funktionieren, wenn die Temperatur nahe der niedrigsten oder kältesten Einstellung eingestellt ist.

Temperatur im Gefriermodus anpassen
1. Stellen Sie sicher, dass das Display entriegelt ist (siehe Displayverriegelung).
2. Drücken Sie Taste 2 (-) oder 3 (+), um die gewünschte Temperatur innerhalb des zulässigen Bereichs zu wählen.
3. Jeder Tastendruck verändert den eingestellten Wert schrittweise.
4. Warten Sie einige Sekunden; der zuletzt gewählte Wert wird automatisch gespeichert.

Zwischen Gefrier- und Kühlmodus umschalten
Der Gefrierschrank kann bei Bedarf als Kühlschrank verwendet werden.
- Halten Sie bei entriegeltem Display die Modustaste (Taste 1) etwa 3 Sekunden lang gedrückt.
- Das Gerät schaltet dann um zwischen:
  - Gefriermodus: Standard -18 °C.
  - Kühlmodus: Standard ca. +4 °C (Bereich ca. 2–8 °C).
- Passen Sie den Inhalt vor dem Umschalten immer an:
  - Entfernen Sie tiefgefrorene Lebensmittel, bevor Sie in den Kühlmodus wechseln.
  - Legen Sie keine frischen Produkte in den Gefrierschrank, wenn sich das Gerät noch im Gefriermodus befindet und Sie es als Kühlschrank verwenden möchten.

Lassen Sie nach jeder Änderung der Temperatur oder des Modus ausreichend Zeit (bis ca. 12 Stunden), damit der Innenraum die neue Einstellung vollständig erreichen kann.

Auto Set-Funktion
Mit der Auto Set-Taste (Taste C) stellen Sie mit einem Tastendruck die empfohlene Temperatur ein.
- Befindet sich der Gefrierschrank im Gefriermodus, wird die Temperatur automatisch auf -18 °C eingestellt.
- Befindet sich das Gerät im Kühlmodus, wird die Temperatur automatisch auf +4 °C eingestellt.

3.4 FRISCHHALTEFUNKTIONEN UND BESONDERE SCHUBLADEN

Der Gefrierschrank ist mit verschiedenen Funktionen und Fächern ausgestattet, um Lebensmittel bestmöglich zu lagern.

Supergefrierfunktion (Super Freeze)
Verwenden Sie diese Funktion, um große Mengen frischer Lebensmittel schnell einzufrieren.
- Aktivieren Sie Super Freeze, wenn das Display entriegelt ist und sich der Gefrierschrank im Gefriermodus befindet.
- Drücken Sie die Taste Super Freeze (Taste A); das zugehörige Symbol leuchtet auf.
- Während Super Freeze:
  - Wird die Temperatur vorübergehend besonders niedrig eingestellt.
  - Kann die eingestellte Temperatur nicht manuell geändert werden.
- Die Funktion schaltet sich nach einer bestimmten Zeit (maximal ca. 50 Stunden) automatisch aus oder früher, wenn Sie Super Freeze manuell wieder ausschalten, indem Sie erneut Taste A drücken.

- Verwenden Sie Super Freeze vorzugsweise 24 Stunden, bevor Sie eine große Menge Lebensmittel in den Gefrierschrank legen. Beachten Sie den höheren Energieverbrauch während dieser Funktion.

ECO-Modus

Der ECO-Modus senkt den Energieverbrauch, indem die Temperatur etwas höher eingestellt wird.

- Wenn Sie die ECO-Taste (B) drücken (bei entriegeltem Display), wird der ECO-Modus aktiviert und das zugehörige Symbol leuchtet auf.
- Im ECO-Modus:
  - Wird im Gefriermodus eine etwas weniger tiefe Temperatur eingestellt (zum Beispiel um -16 °C).
  - Wird im Kühlmodus eine Temperatur von etwa +8 °C eingestellt.
- Um den ECO-Modus auszuschalten, drücken Sie erneut Taste B; das Symbol erlischt.
- Verwenden Sie den ECO-Modus, wenn der Gefrierschrank nicht vollständig gefüllt ist oder wenn Sie über längere Zeit nur wenige Änderungen am Inhalt erwarten.

IonPure antibakterielle Funktion

Dieser Gefrierschrank ist mit einer IonPure-Funktion ausgestattet, einem antibakteriellen Modul, das im Innenraum kontinuierlich aktiv ist und dazu beiträgt, das Wachstum von Bakterien zu begrenzen, sodass der Gefrierschrank bei normalem Gebrauch hygienisch bleibt.

- Die Funktion wird automatisch aktiviert, sobald der Gefrierschrank eingeschaltet ist.
- Für diese Funktion gibt es keine separaten Einstellungen oder Bedienelemente und keine eigene Taste oder Leuchte.
- Die Funktion arbeitet automatisch während der Nutzung des Gefrierschranks und erfordert keine Wartung.

3.5 EISWÜRFEL HERSTELLEN

Dieser Gefrierschrank ist mit einem herausnehmbaren Eisbereiter und einer dazugehörigen Eisschale ausgestattet. Der Eisbereiter ist nicht an eine feste Wasserversorgung angeschlossen; Sie füllen ihn manuell.

1. Ziehen Sie die zugehörige Gefrierschublade mit dem Eisbereiter bis zum Anschlag nach vorn.
2. Nehmen Sie den Eisbereiter vorsichtig aus den Führungen des Einsatzes.
3. Füllen Sie die Formen mit sauberem Trinkwasser bis maximal zur angegebenen Fülllinie. Füllen Sie die Fächer nicht höher als bis zur Markierung, um Anhaften und Überlaufen zu vermeiden.

4. Setzen Sie den Eisbereiter wieder auf den Einsatz und schließen Sie die Schublade vollständig.
5. Warten Sie, bis das Wasser vollständig gefroren ist (die Dauer hängt von der eingestellten Temperatur und der Wassermenge ab).
6. Drehen Sie anschließend vorsichtig am Drehknopf des Eisbereiters; die Eiswürfel lösen sich dann und fallen in die darunterliegende Eisschale.
7. Ziehen Sie die Schublade wieder auf und entnehmen Sie die Eiswürfel aus der Eisschale.

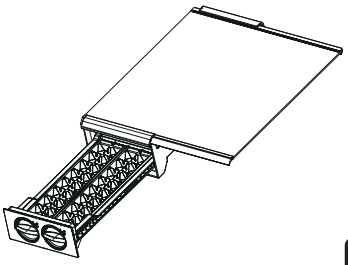

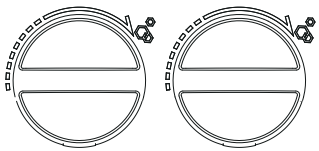

Achtung!
- Verwenden Sie ausschließlich Trinkwasser zur Herstellung von Eiswürfeln.
- Bewegen Sie den Eisbereiter nicht mit Gewalt hin und her; dies kann die Teile beschädigen.
- Füllen Sie die Eisform nur, wenn die Schublade gerade und vollständig eingeschoben ist; so vermeiden Sie Verschütten.

3.6 LAGERUNG VON LEBENSMITTELN

- Der Gefrierschrank eignet sich zum Einfrieren frischer Lebensmittel und zur langfristigen Lagerung tiefgefrorener Lebensmittel.
- Die maximale Menge an Lebensmitteln, die in 24 Stunden in diesem Gerät eingefroren werden kann, beträgt: 20 kg.
- Der Gefriervorgang dauert 24 Stunden. Fügen Sie während dieses Zeitraums keine weiteren einzufrierenden Lebensmittel hinzu.
- Die Temperatur des Gefrierschranks wird unter -18°C gehalten, wenn der Thermostat auf „-18“ eingestellt ist. Dadurch können Lebensmittel über einen längeren Zeitraum gelagert werden. Die auf der Verpackung angegebene Lagerdauer muss jedoch eingehalten werden.
- Die ideale Temperatureinstellung für den Gefrierschrank beträgt -18°C. Es ist möglich, das Gerät kälter einzustellen, grundsätzlich ist dies jedoch nicht erforderlich. Eine niedrigere Temperatur sorgt nicht dafür, dass Lebensmittel länger haltbar bleiben, aber jedes Grad niedriger führt zu einem höheren Energieverbrauch.
- Lassen Sie warme Lebensmittel auf Raumtemperatur abkühlen, bevor Sie sie in den Gefrierschrank legen.
- Frieren Sie nur frische und gründlich gereinigte Lebensmittel ein.
- Bereiten Sie die Lebensmittel in kleinen Portionen vor, damit sie schnell vollständig einfrieren und anschließend in der gewünschten Menge aufgetaut werden können.

- Lassen Sie frische, nicht gefrorene Lebensmittel nicht mit bereits eingefrorenen Lebensmitteln in Kontakt kommen, und vermeiden Sie, dass die Temperatur der bereits eingefrorenen Lebensmittel ansteigt.
- Magere Lebensmittel sind besser und länger haltbar als fetthaltige Lebensmittel; Salz verkürzt die Haltbarkeit von Lebensmitteln.
- Wassereis kann, wenn es direkt aus dem Gefrierschrank gegessen wird, Kälteverbrennungen verursachen.
- Es ist ratsam, auf jeder einzelnen Verpackung das Einfrierdatum zu vermerken, um die Lagerdauer im Blick zu behalten.
- Es ist ratsam, die Zeit zwischen dem Kauf der Lebensmittel und dem Einlegen in den Gefrierschrank so kurz wie möglich zu halten.
- Verpacken Sie die Lebensmittel luftdicht in Frischhaltebeuteln, bevor Sie sie gleichmäßig auf die Gefrierschubladen verteilen.
- Die verwendeten Verpackungsbeutel müssen trocken sein, falls mehrere Verpackungsbeutel zusammen eingefroren werden.
- Achten Sie darauf, dass zwischen den Lebensmitteln ausreichend Platz ist. Wenn sie zu dicht beieinander liegen, wird der Kaltluftstrom blockiert, wodurch die Kühlwirkung beeinträchtigt wird.
- Um Kreuzkontaminationen und Geruchsübertragungen zu vermeiden, müssen die Lebensmittel in geeigneten Materialien verpackt werden, die stabil, geschmacksneutral, luft- und wasserundurchlässig, ungiftig und frei von Verunreinigungen sind.

Tipps für den Kauf von Tiefkühlprodukten

- Wenn Sie Tiefkühlprodukte kaufen, lesen Sie die Lagerhinweise auf der Verpackung. Sie können jedes Tiefkühlprodukt für den Zeitraum lagern, der mit der Sternekennzeichnung angegeben ist. Dies entspricht in der Regel dem Zeitraum, der auf der Vorderseite der Verpackung als „mindestens haltbar bis" angegeben ist.
- Stellen Sie sicher, dass die Verpackung der Tiefkühlkost in einwandfreiem Zustand ist.
- Kaufen Sie Tiefkühlprodukte immer erst am Ende Ihres Einkaufs oder Supermarktbesuchs.
- Versuchen Sie, tiefgefrorene Lebensmittel während des Einkaufs und auf dem Heimweg zusammenzuhalten, da dies hilft, sie kälter zu halten.
- Kaufen Sie tiefgefrorene Lebensmittel nur, wenn Sie sie sofort einfrieren können. In den meisten Geschäften können Sie spezielle Isoliertaschen kaufen. Diese halten tiefgefrorene Lebensmittel länger kalt.
- Verwenden Sie Lebensmittel guter Qualität und handhaben Sie sie so wenig wie möglich. Wenn Lebensmittel in kleinen Mengen eingefroren werden, dauert das Einfrieren oder Auftauen weniger lang.
- Schätzen Sie die Menge der einzufrierenden Lebensmittel ab. Stellen Sie beim Einfrieren großer Mengen frischer Lebensmittel den Temperaturregler auf die niedrige Stufe, wodurch die Temperatur des Gefrierschranks niedriger eingestellt wird. So können Sie die Lebensmittel schnell einfrieren, wodurch sie frisch bleiben.

4. REINIGUNG UND WARTUNG

Lesen Sie vor der Reinigung des Geräts die Sicherheitshinweise sorgfältig durch.

ⓘ VORSICHT!

- Ziehen Sie vor der Reinigung des Geräts immer den Netzstecker aus der geerdeten Steckdose.
- Reinigung und Wartung durch den Benutzer dürfen von Kindern nicht ohne Aufsicht durchgeführt werden.
- Berühren Sie den Stecker niemals mit nassen oder feuchten Händen, da sonst die Gefahr eines elektrischen Schlags und von Verletzungen besteht.
- Entnehmen Sie keine Gegenstände aus dem Gefrierfach mit nassen oder feuchten Händen; dies kann Schürf- oder Erfrierungsverletzungen verursachen.
- Stecken Sie Ihre Hände nicht ungeschützt unter das Gerät; scharfe Metallteile können Verletzungen verursachen.
- Verwenden Sie keine mechanischen Hilfsmittel, elektrischen Geräte (wie z. B. einen Haartrockner oder Heizlüfter) oder andere Mittel, um das Gerät abzutauen.
- Betreiben Sie das Gerät nicht, wenn ein Bauteil beschädigt oder defekt ist. Ziehen Sie in diesem Fall sofort den Stecker aus der geerdeten Steckdose und wenden Sie sich an den Kundendienst. Lassen Sie ein beschädigtes oder defektes Gerät stets von einem autorisierten Kundendiensttechniker reparieren oder ersetzen.

HINWEIS

- Reinigen Sie Flächen, die mit Lebensmitteln in Berührung kommen können, sowie zugängliche Ablaufsysteme regelmäßig.
- Öffnen Sie das Gerät nicht selbst. Es darf zu Wartungszwecken nur von einem autorisierten Servicetechniker geöffnet werden.
- Schütten Sie kein Wasser direkt über oder auf das Gerät, um Rost, Kriechströme und Unfälle zu vermeiden.
- Verwenden Sie zum Reinigen des Geräts weder Wasserstrahlen noch Dampfstrahler.
- Verwenden Sie keine harten Bürsten, Drahtbürsten, Scheuermittel, Scheuerpulver, alkalischen Reinigungsmittel, Benzol, Benzin, Säuren, chlorhaltigen Mittel, heißes Wasser oder andere ätzende oder lösungsmittelhaltige Substanzen, um die Gehäuseoberfläche, Türdichtungen, Kunststoffteile oder dekorative Elemente zu reinigen. Dies kann zu Beschädigungen führen.
- Elektrische Bauteile des Geräts dürfen nur mit einem trockenen Tuch abgewischt werden.

HINWEIS

Sobald das Gerät in Betrieb genommen wurde, wird empfohlen, es dauerhaft laufen zu lassen. Unter normalen Bedingungen ist es besser, den Betrieb nicht zu unterbrechen, um die Lebensdauer des Geräts nicht nachteilig zu beeinflussen.

Abtauen

Der Gefrierbereich dieses Geräts ist ein No-Frost-Gefrierschrank. Das Abtauen erfolgt automatisch. Sollte dennoch Eisbildung auftreten, wenden Sie sich an unseren Kundendienst; dies weist auf eine Störung hin.

4.1 REINIGUNG VON INNEN- UND AUSSENSEITEN

- Speisereste im Gerät können Gerüche verursachen. Reinigen Sie das Gerät daher regelmäßig.
- Nehmen Sie alle Schubladen, Ablagen, Türfächer und weiteres Zubehör heraus und reinigen Sie diese mit einem weichen Tuch oder Schwamm, angefeuchtet mit warmem Wasser und einem milden, neutralen Reinigungsmittel.
- Wenn Sie Reinigungsmittel verwenden, wischen Sie die Teile anschließend mit einem sauberen, feuchten Tuch nach und trocknen Sie sie gründlich.
- Entfernen Sie regelmäßig Staub von der Rückwand und den Seitenwänden des Geräts mit einem trockenen Tuch. Verwenden Sie dabei kein Wasser.
- Wenn Sie das Gerät mehrere Monate lang nicht benutzen, schalten Sie es aus, ziehen Sie den Netzstecker, reinigen und trocknen Sie das Gerät gründlich und lassen Sie die Tür einen Spalt offen, um Schimmelbildung und Gerüche zu vermeiden. Weitere Informationen zum Ausschalten und zur Lagerung finden Sie in Kapitel 6.

4.2 REINIGUNG DES EISBEREITERS UND DER EISSCHALE

Reinigen Sie den Eisbereiter und die Eisschale regelmäßig, um Kalkablagerungen und Speisereste zu vermeiden. Tun Sie dies vorzugsweise, wenn sich nur wenige oder keine Lebensmittel im Gefrierfach befinden.

1. Ziehen Sie die Gefrierschublade mit dem Eisbereiter vollständig nach vorn.

2. Nehmen Sie zuerst die Eisschale aus dem Gefrierfach.

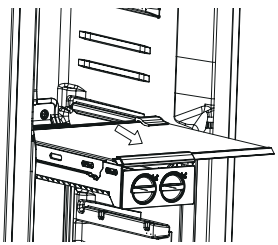

3. Entfernen Sie anschließend den Eisbereiter vom Einsatz, indem Sie ihn vorsichtig nach oben oder zur Seite aus den Führungen nehmen (je nach Ausführung).

4. Entleeren Sie eventuell verbliebene Eiswürfel.

5. Reinigen Sie die Eisschale und den Eisbereiter mit lauwarmem Wasser und einem milden, neutralen Reinigungsmittel. Verwenden Sie keine scharfen oder scheuernden Hilfsmittel.

6. Spülen Sie alles gründlich mit klarem Wasser nach und trocknen Sie alle Teile sorgfältig mit einem weichen Tuch ab.

7. Setzen Sie den Eisbereiter wieder auf den Einsatz und schieben Sie die Eisschale wieder an ihren Platz. Prüfen Sie vor dem Schließen der Schublade, ob alles richtig befestigt ist.

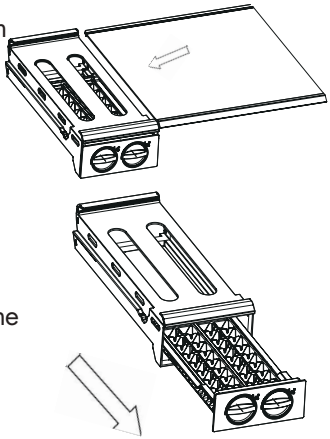

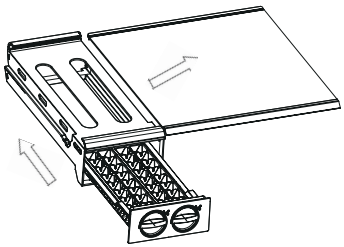

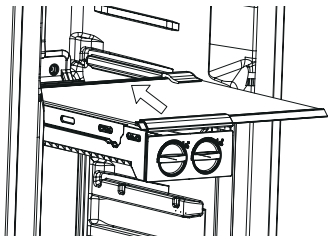

5. BEHEBUNG VON STÖRUNGEN

Einige Probleme können Sie mithilfe der folgenden Tabelle ganz einfach selbst beheben. Wenn die nachstehenden Beschreibungen Ihr Problem nicht lösen, wenden Sie sich bitte an unseren Kundenservice.

Nur eine autorisierte Servicetechnikerin oder ein autorisierter Servicetechniker darf Störungen beheben, die nicht in dieser Bedienungsanleitung beschrieben sind. Reparaturen, die von nicht autorisierten Personen durchgeführt werden, können zu Verletzungen und/oder schweren Schäden an Personen und Sachen führen.

PROBLEM	MÖGLICHE URSACHE	LÖSUNGEN
Der Kompressor arbeitet nicht	- Der Stecker sitzt nicht richtig in der Steckdose oder es liegt keine Netzspannung an. - Das Gerät befindet sich gerade in einer automatischen Stopp- oder Ruhephase.	- Prüfen Sie die Steckdose mit einem anderen Gerät und stellen Sie sicher, dass der Stecker richtig angeschlossen ist. - Das ist normal; warten Sie einige Minuten und prüfen Sie dann, ob der Kompressor danach startet.
Der Gefrierschrank läuft (fast) ununterbrochen oder länger als normal	- Die Umgebungstemperatur ist hoch oder der Raum ist schlecht belüftet. - Die Tür ist nicht richtig geschlossen oder wird häufig und lange geöffnet. - Die eingestellte Temperatur ist sehr niedrig (sehr kalt). - Die Türdichtung ist verschmutzt, abgenutzt oder verformt.	- Verbessern Sie die Belüftung rund um den Gefrierschrank und halten Sie an allen Seiten ausreichend freien Raum ein. - Prüfen Sie, ob keine Verpackungen herausragen, und schließen Sie die Tür sorgfältig. Begrenzen Sie Anzahl und Dauer der Türöffnungen. - Stellen Sie eine etwas höhere (wärmere) Temperatur ein und warten Sie 24 Stunden, bis die neue Einstellung vollständig erreicht ist. - Reinigen Sie die Dichtung; bei Beschädigung wenden Sie sich an unseren Kundenservice.
Die Seitenwände oder Türleisten fühlen sich warm an	- Heizelemente in den Wänden verringern die Kondenswasserbildung.	- Das ist normales Verhalten und keine Störung.

PROBLEM	MÖGLICHE URSACHE	LÖSUNGEN
Es ist nicht kalt genug im Gefrierschrank	- Die Temperatur ist zu hoch eingestellt. - Es wurde auf einmal viel warmes Lebensmittelgut eingelegt. - Produkte wurden zu dicht nebeneinander platziert, sodass die Luftzirkulation blockiert wird. - Die Tür schließt nicht richtig oder wurde zu oft geöffnet.	- Stellen Sie eine niedrigere (kältere) Temperatur ein. Berücksichtigen Sie 24 Stunden, bis sich die Temperatur stabilisiert hat. - Legen Sie vorzugsweise kleinere Mengen gleichzeitig ein oder verwenden Sie vorab die Supergefrierfunktion. - Lassen Sie Abstand zwischen den Verpackungen und blockieren Sie keine Luftauslässe. - Prüfen Sie die Türdichtungen und schließen Sie die Tür vollständig.
Es ist zu kalt im Gefrierschrank	- Die Temperatur ist zu niedrig eingestellt. - Die Supergefrierfunktion ist noch eingeschaltet oder war zu lange aktiviert.	- Stellen Sie eine höhere (wärmere) Temperatur ein. - Schalten Sie die Supergefrierfunktion aus, wenn sie nicht mehr benötigt wird.
Starke Eis- oder Reifbildung im Gefrierbereich	- Die Tür ist nicht richtig geschlossen oder wird häufig geöffnet. - Verpackungen, Schubladen oder Ablagen verhindern das vollständige Schließen der Tür. - Verpackungen waren nicht richtig verschlossen oder feucht.	- Schließen Sie die Tür sorgfältig und öffnen Sie sie so wenig wie möglich. - Prüfen Sie die Position von Schubladen und Verpackungen und ordnen Sie diese bei Bedarf neu an. - Verwenden Sie trockene, luftdichte Gefrierbeutel oder -behälter.
Der Gefrierschrank macht ungewöhnliche Geräusche	- Der Gefrierschrank steht nicht stabil oder nicht waagerecht. - Das Gerät berührt eine Wand oder einen anderen Gegenstand. - Ein leises Blubbern oder Fließgeräusch ist zu hören.	- Stellen Sie die Stellfüße so ein, bis der Gefrierschrank stabil und waagerecht steht. - Verschieben Sie den Gefrierschrank leicht, sodass er frei von Wänden und Möbeln steht. - Dabei handelt es sich um normale Geräusche des Kältemittels im Kühlsystem; es ist keine Maßnahme erforderlich.

PROBLEM	MÖGLICHE URSACHE	LÖSUNGEN
Es ertönt ein Alarm-signal	- Die Tür steht offen oder ist nicht richtig geschlossen. - Die Innentemperatur ist zu hoch geworden (zum Beispiel durch eine längere offenstehende Tür oder eine große Menge warmer Lebensmittel).	- Schließen Sie die Tür vollständig; der Alarm stoppt automatisch oder kann mit einer Taste bestätigt werden. - Prüfen Sie die Tür, lassen Sie den Gefrierschrank bei geschlossener Tür eine Zeit lang herunterkühlen und kontrollieren Sie danach Temperatur und Inhalt.
Die Tür lässt sich schwer öffnen oder schließt nicht richtig und lässt einen Spalt offen	- Durch die niedrige Temperatur ist vorübergehend ein Vakuum entstanden oder die Türdichtung ist hart geworden.	- Warten Sie einige Augenblicke, bevor Sie erneut versuchen, die Tür zu öffnen, oder öffnen Sie die Tür vorsichtig über die Dichtung, damit Luft einströmen kann. Bei anhaltender Verformung: wenden Sie sich an unseren Kundenservice.
Das Kühl-system arbeitet überhaupt nicht	- Der Stecker steckt nicht in der Steckdose oder die elektrische Installation ist unterbrochen.	- Prüfen Sie die Sicherungsgruppe im Sicherungskasten und die Steckdose; schließen Sie den Stecker erneut an. Bleibt das Problem bestehen, wenden Sie sich an eine Elektrofachkraft.

Stromausfall

Bei einem Stromausfall:

- Öffnen Sie die Tür so wenig wie möglich, damit die Kälte im Gefrierschrank erhalten bleibt.
- Legen Sie während des Stromausfalls keine zusätzlichen Lebensmittel in den Gefrierschrank.
- Der Gefrierschrank hält die Temperatur während eines durchschnittlichen Stromausfalls für eine bestimmte Zeit auf einem sicher niedrigen Niveau; die genaue Dauer hängt von der Beladung und der Umgebungstemperatur ab.
- Nach Wiederkehr des Stroms:
    - Kontrollieren Sie die Innentemperatur und den Zustand der Lebensmittel.
    - Teilweise aufgetaute Lebensmittel sollten schnell verbraucht oder, nach dem Zubereiten und sofern geeignet, wieder eingefroren werden.
    - Vollständig aufgetaute Lebensmittel, die längere Zeit einer höheren Temperatur ausgesetzt waren, dürfen nicht wieder eingefroren werden.

6. AUSSERBETRIEBNAHME

Abschalten und Lagern

Wenn das Gerät mehrere Monate nicht benutzt wird, schalten Sie es zunächst aus und ziehen Sie den Netzstecker.

- Stellen Sie sicher, dass das Gerät vollständig abgetaut ist.
- Reinigen Sie die Innenseite gründlich und wischen Sie das Gerät trocken. Um Geruchs- und Schimmelbildung zu vermeiden, lassen Sie die Tür einen Spalt weit geöffnet und blockieren Sie die Tür.
- Reinigen Sie die Rille in der Türdichtung mit Wasser und Seife und wischen Sie alles mit einem weichen Tuch trocken.
- Verwenden Sie zur Reinigung des Geräts keine harte Bürste, Stahlbürste, Reinigungsmittel, Waschpulver, alkalische Reinigungsmittel, Benzol, Benzin, Säuren, heißes Wasser oder andere ätzende oder lösliche Substanzen.
- Bewahren Sie das gereinigte Gerät an einem trockenen, gut belüfteten Ort fern von jeder Wärmequelle auf. Sorgen Sie dafür, dass das Gerät auf einem ebenen Untergrund steht und legen Sie keine schweren Gegenstände darauf.
- Das gelagerte Gerät muss für spielende Kinder unzugänglich sein.

Wisberg contact details

Wisepick Productions B.V.
Weena 664
3012 CN Rotterdam
The Netherlands
Made in China