Guide d'utilisation

ThinkCentre neo 50q Gen 6

À propos de cette documentation

Cette documentation s’applique aux modèles de produits Lenovo énumérés ci-dessous.

Nom du modèle	Types de machine (MT)
ThinkCentre neo 50q Gen 6	13HR, 13HS, 13HT, 13HU, 13QW, 13QX, 13QY, 13R0

Avant d'utiliser cette documentation et le produit associé, prenez connaissance des informations suivantes :

- *Consignes de sécurité et déclaration de garantie*
- *Consignes générales de sécurité et de conformité*
  - Pour les ordinateurs achetés en Chine continentale : https://iknow.lenovo.com.cn/detail/dc_191404.html
  - Pour les ordinateurs achetés en dehors de la Chine continentale : https://pcsupport.lenovo.com/docs/generic_notices
- *Guide de configuration (si celui-ci est fourni avec votre ordinateur)*

Remarques :

- Il est possible que votre ordinateur diffère légèrement des illustrations contenues dans cette documentation.
- Pour obtenir davantage d'informations relatives à la conformité, consultez les ressources suivantes :
  - Pour les ordinateurs achetés en Chine continentale

    Consignes générales de sécurité et de conformité à l'adresse https://iknow.lenovo.com.cn/detail/dc_191404.html
  - Pour les ordinateurs achetés en dehors de la Chine continentale

    Regulatory Notice à l’adresse suivante https://support.lenovo.com/docs/common_commercial_rn et *Consignes générales de sécurité et de conformité* à l’adresse suivante https://www.lenovo.com/compliance
- Selon le modèle de votre ordinateur, certains accessoires, fonctionnalités et logiciels peuvent ne pas être disponibles.
- Selon la version des systèmes d’exploitation et des programmes, certaines instructions pour l’interface utilisateur peuvent ne pas être applicables à votre ordinateur.
- Le contenu de la documentation est susceptible d'être modifié sans préavis. Lenovo améliore constamment la documentation de votre ordinateur, y compris ce *Guide d’utilisation*. Pour obtenir la dernière documentation à jour, accédez à la page :
  - Pour les ordinateurs achetés en Chine continentale : https://newsupport.lenovo.com.cn
  - Pour les ordinateurs achetés en dehors de la Chine continentale : https://pcsupport.lenovo.com

Première édition (Janvier 2026)

© Copyright Lenovo 2026.

REMARQUE SUR LES DROITS LIMITÉS ET RESTREINTS : si les données ou les logiciels sont fournis conformément à un contrat GSA (« General Services Administration »), l'utilisation, la reproduction et la divulgation sont soumises aux restrictions stipulées dans le contrat n° GS-35F-05925.

- Microsoft® apporte des changements de fonction périodiques au système d'exploitation Windows® grâce à Windows Update. Par conséquent, certaines informations de cette documentation peuvent devenir obsolètes. Consultez les ressources de Microsoft pour plus d'informations.

Table des matières

Chapitre 1. Découvrir votre ordinateur 1

Vue avant 1
Vue arrière 2
Spécifications 4
Spécifications USB 5
L'application Vantage 6

Chapitre 2. Prendre en main votre ordinateur 7

Configurer l'ordinateur 7
Arrêter l'ordinateur. 8
Modifier les paramètres d'affichage 8
Connexion à un périphérique Bluetooth (sur certains modèles) 8
- Appairage classique 8
- Couplage rapide. 8

Mode de performance ICE 9
Définir le mode de gestion de l'alimentation 9
Technologie Intel Turbo Boost 10
Sécurité 10
- Verrouiller l'ordinateur 10
- Utiliser les solutions de sécurité du programme. 10
- Utiliser les solutions de sécurité du BIOS . . . 11
- Mots de passe UEFI BIOS 12

Chapitre 3. UEFI BIOS 14

Entrer dans le menu UEFI BIOS. 14
Navigation dans le menu UEFI BIOS 14
Activer ou désactiver le mode de conformité ErP LPS 15
Mise à jour de l'UEFI BIOS 15
- Dans l'application Vantage. 15
- À partir du site Web du support Lenovo. . . . 15
- À partir de Windows Update 16

Chapitre 4. Remplacement de CRU 17

Que sont les CRU 17
Liste des CRU 17
Boîtier d'alimentation et cordon d'alimentation (sans système de retenue). 18
Socle vertical 19
Boîtier d'alimentation et cordon d'alimentation (avec système de retenue). 20
Support de montage VESA 26
Antenne Wi-Fi externe 27
Carter de l'ordinateur 28
Disque SSD M.2 29
Haut-parleur interne 30
Ventilateur du système 31
Dissipateur thermique 32

Chapitre 5. Aide et assistance 34

Rechercher votre numéro de série 34
Diagnostic et résolution des problèmes sur votre ordinateur 34
- Dépannage et diagnostic sur le site Web du support Lenovo 34
- Analyse du matériel 35

Récupération de votre système d'exploitation Windows 36
Appeler Lenovo 36
- Avant de prendre contact avec Lenovo 36

Ressources d'aide. 36
Acheter des accessoires ou des services supplémentaires 37
Fonctionnalités d'accessibilité 38

Annexe A. Informations complémentaires 39

Annexe B. Avis important pour les consommateurs du Québec 40

Annexe C. Avis et marques 41

© Copyright Lenovo 2026

Chapitre 1. Découvrir votre ordinateur

Vue avant

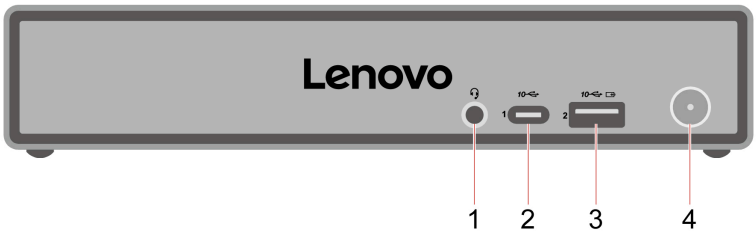

Elé-ment	Description	Elément	Description
1	Connecteur de casque	2	Connecteur USB-C (USB 10 Gb/s)
3	Connecteur USB-A (USB 10 Gb/s, Always On USB)	4	Bouton d'alimentation avec voyant d'alimentation

Remarque : Pour plus d’informations sur la mise à jour des noms des connecteurs USB, voir Annexe A « Informations complémentaires » à la page 39.

Déclaration sur le taux de transfert USB

En fonction de nombreux facteurs tels que la capacité de traitement de l’hôte et des périphériques, des attributs de fichier et d’autres facteurs relatifs à la configuration du système et des environnements d’exploitation, le taux de transfert réel des différents connecteurs USB sur ce périphérique peut varier et être inférieur à la vitesse de transfert listée avec le nom du connecteur ou ci-dessous pour chaque périphérique correspondant.

Périphérique USB	Vitesse de transfert (Gbits/s)
Thunderbolt 3	40
Thunderbolt 4	40

Voyant d'alimentation

Affiche l'état du système de votre ordinateur.

- **Allumé :** L’ordinateur démarre ou fonctionne.
- **Eteint :** L’ordinateur est éteint ou en mode hibernation.
- **Pulsation** : L'ordinateur est en mode veille.

Connecteur de casque

Le connecteur de casque est compatible avec :

- Les casques ou écouteurs avec prise TRS (3 pôles) de 3,5 mm
- Les casques avec prise TRRS conforme CTIA (4 pôles) de 3,5 mm

Remarque : Ce connecteur de casque ne prend pas en charge les microphones externes autonomes avec prise TRS (3 pôles) ou casques avec prise TRRS (4 pôles) compatible OMTP.

© Copyright Lenovo 2026

Connecteur USB-A (USB 10 Gb/s, Always On USB)

Lorsque la fonction Always On USB est activée, le connecteur USB-A (USB 10 Gb/s, Always On USB) permet de charger un périphérique USB-A compatible lorsque l'ordinateur est sous tension, hors tension, en mode veille ou en mode hibernation.

Rubriques connexes

- « Spécifications USB » à la page 5.
- « Configurer l'ordinateur » à la page 7

Vue arrière

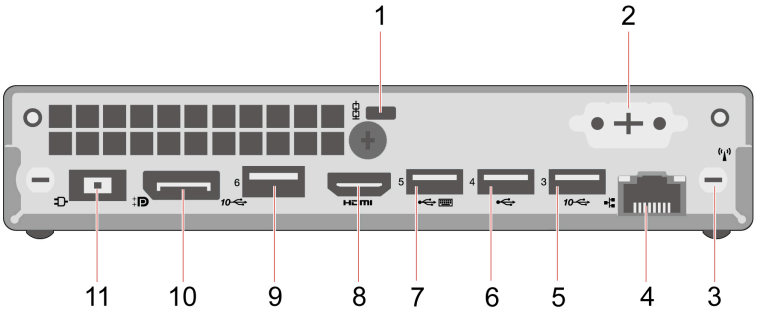

Elé-ment	Description	Elément	Description
1	Prise de sécurité	2	Connecteur en option*
3	Emplacement de l'antenne Wi-Fi®	4	Connecteur Ethernet (1G)
5	Connecteur USB-A (USB 10 Gb/s)	6	Connecteur USB-A (USB vitesse maximale)
7	Connecteur USB-A (USB vitesse maximale) (avec fonction de mise sous tension intelligente)	8	Connecteur de sortie HDMI™
9	Connecteur USB-A (USB 10 Gb/s)	10	Connecteur de sortie DisplayPort™
11	Connecteur d'alimentation		

* sur certains modèles

Remarque : La résolution réelle des écrans externes peut varier en fonction du périphérique d'affichage connecté et du câble utilisé.

Connecteur en option

Selon le modèle de l'ordinateur, le connecteur peut être un connecteur Thunderbolt 4, un connecteur de sortie DisplayPort, un connecteur de sortie VGA, un connecteur de port de communication, un connecteur Ethernet (2.5G) ou un connecteur de sortie HDMI™.

Fonction de mise sous tension intelligente

Lorsque votre clavier est connecté au connecteur USB prenant en charge la fonction de mise sous tension intelligente, vous pouvez démarrer ou sortir l'ordinateur du mode hibernation. Pour ce faire, il vous suffit d'appuyer sur Alt+P.

Pour activer ou désactiver la fonction de mise sous tension intelligente :

1. Redémarrez l'ordinateur. Lorsque l'écran du logo est affiché, appuyez sur F1 ou Fn+F1.
2. Sélectionnez **Alimentation → Mise sous tension intelligente** et appuyez sur Entrée.
3. Activer ou désactiver la fonction souhaitée.
4. Appuyez sur F10 ou Fn+F10 pour quitter en enregistrant les modifications.

Rubriques connexes

- « Spécifications USB » à la page 5.
- « Modifier les paramètres d’affichage » à la page 8.
- « Verrouiller l'ordinateur » à la page 10.

Spécifications

Spécification	Description
Dimensions	• Largeur : 179 mm • Hauteur : 36,5 mm • Profondeur : 182,9 mm
Poids (sans emballage)	Configuration maximale à la livraison : 1,1 kg (2,42 lb)
Configuration matérielle	Saisissez **Gestionnaire de périphériques** dans le champ recherche Windows, puis appuyez sur Entrée. Saisissez le mot de passe administrateur ou confirmez-le si vous y êtes invité.
Bloc d'alimentation	• Alimentation de 65 watts avec détection automatique de la tension • Alimentation de 90 watts avec détection automatique de la tension • Alimentation de 135 watts avec détection automatique de la tension **Remarque :** Lorsque vous utilisez un moniteur TIO, un boîtier d'alimentation approprié est nécessaire. Pour commander un boîtier d'alimentation approprié, veuillez consulter : https://psrefstuff.lenovo.com/syspool/ThinkCentre_neo_50q_Gen_6_Adapter_Matrix.pdf
Entrée électrique	• Tension d'entrée : 100 à 240 V CA • Fréquences en entrée : 50/60 Hz
Mémoire	Type de mémoire : Faible alimentation double vitesse de transfert 5X (LPDDR5X)
Unité de stockage	Disque SSD M.2 Pour afficher la capacité de l'unité de stockage de votre ordinateur, saisissez **Gestion des disques** dans la zone de recherche Windows, puis appuyez sur Entrée. **Remarque :** La capacité de l'unité de stockage indiquée par le système est inférieure à la capacité nominale.
Fonctions vidéo	Résolutions de sortie maximales : • Connecteur de sortie DisplayPort : 4 096 × 2 160 pixels, 60 Hz • Connecteur de sortie HDMI : 4 096 × 2 160 pixels, 60 Hz • Connecteur Thunderbolt 4 (connecteur en option) : 7 680 × 4 320 pixels, 60 Hz • Connecteur de sortie VGA* : 1 920 × 1 200 pixels, 60 Hz **Remarque :** La résolution réelle des écrans externes peut varier en fonction du périphérique d'affichage connecté et du câble utilisé. Lorsque le connecteur Thunderbolt 4 fonctionne à la résolution maximale, le connecteur de sortie DisplayPort n'est pas disponible pour la connexion d'un écran.
Fonctions réseau	• Bluetooth* • Réseau local Ethernet • Réseau local sans fil*

* sur certains modèles

Environnement d'exploitation

Altitude maximale sans pressurisation

- En fonctionnement : 0 m à 3 048 m
- Stockage : 0 m à 12 192 m

Température

- En fonctionnement : 5 °C à 35 °C
- Stockage :
  - Pour les ordinateurs de bureau communs : -40 °C à 60 °C
  - Pour les ordinateurs de bureau tout-en-un : -20 °C à 60 °C

Humidité relative

- En fonctionnement : 20 % à 80 % (sans condensation)
- Stockage : 10 % à 90 % (sans condensation)

Spécifications USB

Remarque : Selon le modèle, certains connecteurs USB peuvent ne pas être disponibles.

Nom du connecteur	Description
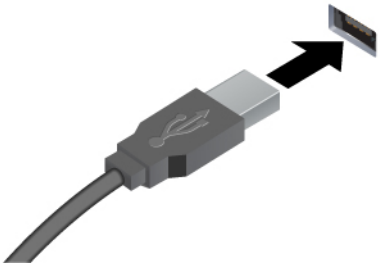 • Connecteur USB-A (Hi-Speed USB) • Connecteur USB-A (USB 10 Gb/s)	Permet de connecter des périphériques USB-A compatibles, tels qu'un clavier USB-A, une souris USB-A, une unité de stockage USB-A ou une imprimante USB-A.
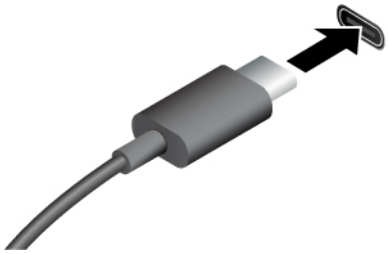 • Connecteur USB-C (USB 10 Gb/s)	• Chargez des périphériques compatibles USB-C avec une tension de sortie et un courant de 5V et 3A. • Connecter des accessoires USB-C pour élargir les fonctionnalités de votre ordinateur. Pour acheter des accessoires USB-C, accédez à la page suivante https://www.lenovo.com/accessories.

L'application Vantage

L’application Vantage est une solution unique personnalisée pour vous aider à maintenir votre ordinateur avec des mises à jour et des correctifs automatiques, à configurer les paramètres matériels et à obtenir une assistance personnalisée.

Pour accéder à l'application Vantage, saisissez **Vantage** dans le champ de recherche Windows.

Remarques :

- Les fonctions disponibles varient selon le modèle de l'ordinateur.
- L'application Vantage effectue des mises à jour régulières des fonctions pour optimiser sans cesse l'utilisation de votre ordinateur. La description des fonctions peut être différente de celle de l'interface utilisateur actuelle. Vous pouvez télécharger la dernière version de l’application Vantage dans le Microsoft Store.

L'application Vantage vous permet de :

- Connaître l'état des périphériques facilement et personnaliser les paramètres des périphériques.
- Télécharger et installer le système UEFI BIOS, le microprogramme et le pilote pour maintenir votre ordinateur à jour.
- Surveiller l'état de votre ordinateur et le protéger contre les menaces extérieures.
- Scannez le matériel de l'ordinateur et diagnostiquez les problèmes matériels.
- Rechercher l'état de la garantie (en ligne).
- Accédez *au guide d'utilisation* et aux articles utiles.

Chapitre 2. Prendre en main votre ordinateur

Configurer l’ordinateur

Etape 1. Connectez des écrans externes filaires ou sans fil à l’ordinateur.

- **Écrans externes câblés :** Branchez les câbles des écrans externes câblés à l’un des connecteurs suivants de l’ordinateur :
  - Connecteur de sortie DisplayPort
  - Connecteur de sortie HDMI
  - Connecteur de sortie VGA (sur certains modèles)
- **Écrans externes sans fil :** Appuyez sur la touche de logo Windows + K, puis sélectionnez un écran sans fil pour vous connecter. Vérifiez que l'ordinateur et l'écran sans fil prennent en charge la fonction Miracast®.

Pour modifier les paramètres d’affichage, reportez-vous à « Modifier les paramètres d’affichage » à la page 8.

Etape 2. Connectez les périphériques suivants sur l’ordinateur

- Clavier et souris
- Socle vertical

Etape 3. Branchez le cordon d’alimentation sur le connecteur du cordon d’alimentation de l’ordinateur, puis branchez-le sur une prise de courant correctement mise à la terre.

Etape 4. Appuyez sur le bouton d’alimentation pour mettre l’ordinateur sous tension.

Etape 5. Suivez ensuite les instructions à l’écran pour terminer les procédures d’installation.

Etape 6. Connectez-vous à un réseau filaire ou sans fil.

- **Réseau filaire :** Connectez le câble Ethernet du réseau local au connecteur Ethernet de l’ordinateur.

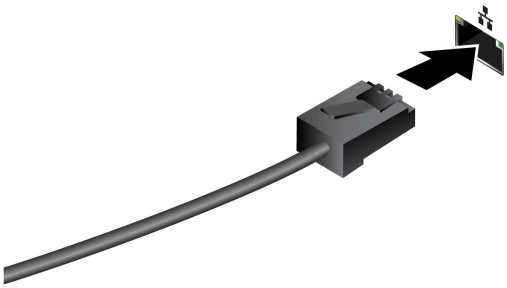

- **Réseau sans fil (sur certains modèles) :** Cliquez sur en bas à droite de l’écran afin de vous connecter à un réseau disponible. Indiquez les informations requises si nécessaire.

  Remarque : Le module de réseau local sans fil de votre ordinateur peut être compatible avec différentes normes. Dans certains pays ou certaines régions, il est possible que l’utilisation de 802.11ax et 802.11be soit désactivée afin de respecter les réglementations locales.

© Copyright Lenovo 2026

Arrêter l’ordinateur

Afin d’éviter d’endommager les systèmes matériels ou logiciels ou de perdre des données, n’utilisez pas arbitrairement le bouton Marche/Arrêt pour éteindre l'ordinateur. Éteignez plutôt l’ordinateur en procédant comme suit.

1. Cliquez sur → → **Arrêter**.
2. Attendez que l’ordinateur soit hors tension, puis éteignez l’écran et les autres périphériques.

Remarque : Après avoir mis le système hors tension, patientez au moins 20 secondes avant de rallumer l’ordinateur afin d’éviter toute défaillance matérielle.

Modifier les paramètres d’affichage

1. Cliquez avec le bouton droit de la souris sur une zone vide sur le bureau, puis sélectionnez paramètres d'affichage.
2. Sélectionnez l'affichage que vous souhaitez configurer et modifiez les paramètres d'affichage selon vos préférences.

Connexion à un périphérique Bluetooth (sur certains modèles)

Vous pouvez connecter tous les types de périphériques Bluetooth à votre ordinateur, par exemple un clavier, une souris, un smartphone ou des haut-parleurs. Pour que la connexion aboutisse, placez les périphériques à une distance maximum de 10 mètres de l'ordinateur.

Appairage classique

Cette rubrique vous permet de vous connecter à un périphérique Bluetooth via un appairage classique.

Etape 1. Saisissez **Bluetooth** dans le champ Recherche Windows, puis appuyez sur Entrée.

Etape 2. Activez le Bluetooth à la fois votre ordinateur et sur votre périphérique Bluetooth. Assurez-vous que le périphérique est détectable.

Etape 3. Sélectionnez le périphérique lorsqu’il s’affiche dans la liste **Ajouter un périphérique**, puis suivez les instructions qui s’affichent à l’écran.

Remarques : Si la connexion Bluetooth a échoué, procédez comme suit :

1. Saisissez **Gestionnaire de périphériques** dans le champ recherche Windows, puis appuyez sur Entrée.
2. Recherchez l’adaptateur Bluetooth. Cliquez avec le bouton droit de la souris et sélectionnez **Mettre à jour le pilote**.
3. Sélectionnez **Rechercher automatiquement les pilotes**, puis suivez les instructions qui s’affichent à l’écran.

Couplage rapide

Cette rubrique vous permet de vous connecter à un périphérique Bluetooth via un jumelage rapide.

Si votre périphérique Bluetooth prend en charge le jumelage rapide, procédez comme suit :

Etape 1. Activez la notification de jumelage rapide sur la page des paramètres Bluetooth.

Etape 2. Activez le Bluetooth à la fois votre ordinateur et sur votre périphérique Bluetooth. Assurez-vous que le périphérique est détectable.

Etape 3. Cliquez sur **Se connecter** lorsqu'une notification de couplage rapide apparaît sur votre ordinateur.

Remarques : Si la connexion Bluetooth a échoué, procédez comme suit :

1. Saisissez **Gestionnaire de périphériques** dans le champ recherche Windows, puis appuyez sur Entrée.
2. Recherchez l'adaptateur Bluetooth. Cliquez avec le bouton droit de la souris et sélectionnez **Mettre à jour le pilote**.
3. Sélectionnez **Rechercher automatiquement les pilotes**, puis suivez les instructions qui s'affichent à l'écran.

Mode de performance ICE

Le mode de performance ICE vous permet de régler les performances acoustiques et thermiques de votre ordinateur. Trois options sont disponibles :

- **Mode équilibré** : L'ordinateur fonctionne en mode équilibré avec un bruit équilibré et de meilleures performances.
- **Mode de performance** (paramètre par défaut) : L'ordinateur fonctionne de façon optimisée à un niveau acoustique normal.

  Remarque : Le terme « meilleur » désigne uniquement l'effet le plus important parmi les différents paramètres du produit lui-même.
- **Vitesse maximale** : Tous les ventilateurs de l'ordinateur fonctionnent à pleine vitesse.

Modifier le mode de performance de l'ICE

Pour modifier les modes de fonctionnement de l'ICE :

Etape 1. Redémarrez l'ordinateur. Lorsque l'écran d'accueil s'affiche, appuyez sur la touche F1 ou sur Fn +F1.

Etape 2. Sélectionnez **Alimentation → Refroidissement intelligent** et appuyez sur Entrée.

Etape 3. Sélectionnez **Mode de performance**, puis appuyez sur Entrée.

Etape 4. Définissez les modes de performance à votre convenance.

Etape 5. Appuyez sur F10 ou Fn+F10 pour quitter en enregistrant les modifications.

Définir le mode de gestion de l'alimentation

Pour les ordinateurs compatibles ENERGY STAR®, le mode de gestion de l'alimentation suivant prend effet lorsque vos ordinateurs sont restés inactifs pendant un certain temps :

- Arrêt de l'écran : Après 10 minutes
- Mise en veille de l'ordinateur : Après 10 minutes

Pour faire sortir l'ordinateur du mode veille, appuyez sur une touche quelconque du clavier.

Pour définir le mode de gestion de l'alimentation :

1. Saisissez **Options d'alimentation** dans la boîte de recherche Windows, puis appuyez sur Entrée.
2. Choisissez ou personnalisez un mode de gestion de l'alimentation, selon votre préférence.

Technologie Intel Turbo Boost

Le mode Intel Turbo permet au processeur d'évaluer ses régulateurs thermiques, le courant électrique et l'alimentation afin de déterminer une limite supérieure dynamique au niveau de sa fréquence. Cela signifie que le processeur peut fonctionner à une fréquence supérieure à la fréquence de base annoncée, et à n'importe quelle fréquence dans la plage inclusive entre la fréquence maximale et la fréquence de base publiée à tout moment.

Sécurité

Cet ordinateur offre un grand nombre de mesures de sécurité visant à protéger à la fois le périphérique et la sécurité des données.

Verrouiller l'ordinateur

Remarque : Lenovo ne porte aucun jugement et n'assure aucune garantie sur le fonctionnement, la qualité ou les performances des dispositifs de verrouillage et de sécurité. Vous pouvez acheter des verrous d'ordinateur auprès de Lenovo.

Verrou de sécurité

Verrouillez votre ordinateur sur un bureau, une table ou d'autres meubles grâce à un verrou de sécurité.

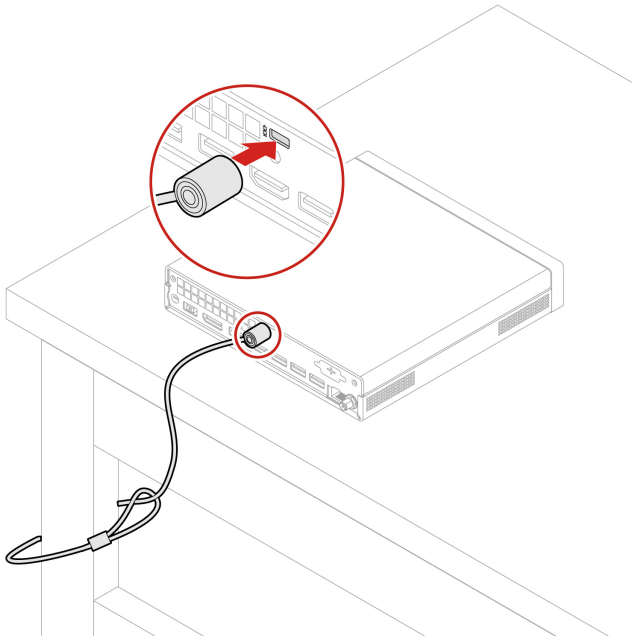

Utiliser les solutions de sécurité du programme

Les solutions logicielles ci-après vous aident à sécuriser votre ordinateur et vos informations.

- **Sécurité Windows**

  Sécurité Windows est un logiciel intégré au système d'exploitation. Il procède en permanence à des analyses afin de détecter de potentiels logiciels malveillants, virus et autres menaces pour la sécurité. En outre, les mises à jour Windows sont téléchargées automatiquement, et ce, afin de préserver la sécurité de votre ordinateur. Sécurité Windows vous permet également de gérer des outils tels que le pare-feu, la protection des comptes, le contrôle des applications et du navigateur, et bien plus.

- **Programmes antivirus (sur certains modèles)**

  Lenovo préinstalle un logiciel antivirus en version complète sur certains modèles d’ordinateur. Les ordinateurs bénéficient alors d’une protection contre les virus, l’identité des utilisateurs est protégée et leurs informations confidentielles demeurent sécurisées.

Remarque : Pour plus d’informations sur l’utilisation de ces solutions logicielles, consultez leurs systèmes d’aide respectifs.

Utiliser les solutions de sécurité du BIOS

Cette section fournit des solutions BIOS pour sécuriser votre ordinateur et vos informations.

Effacer les données de l'unité de stockage

Il est recommandé d'effacer les données de l'unité de stockage avant de la recycler ou de recycler l'ordinateur.

Pour effacer les données de l'unité de stockage :

1. Redémarrez l'ordinateur. Lorsque l'écran du logo est affiché, appuyez sur F1 ou Fn+F1.
2. Sélectionnez **Sécurité → secure wipe → Activé**.
3. Appuyez sur F10 ou Fn+F10 pour quitter en enregistrant les modifications.
4. Redémarrez l'ordinateur. Lorsque l'écran du logo est affiché, appuyez sur F12 ou Fn+F12.
5. Sélectionnez **App Menu → secure wipe** et appuyez sur Entrée.
6. Sélectionnez l'unité de stockage que vous voulez nettoyer et cliquez sur **NEXT**.
7. Sélectionnez l'ensemble du lecteur de stockage ou la partition à nettoyer.
8. Sélectionnez la méthode que vous souhaitez utiliser et cliquez sur **NEXT**.
9. Cliquez sur **Oui** pour confirmer votre option lorsque la fenêtre d'invite est affichée.
10. Si vous avez défini un mot de passe du disque dur pour l'unité de stockage, saisissez-le. Dans le cas contraire, définissez un mot de passe temporaire en suivant les instructions à l'écran. Cliquez ensuite sur **NEXT**. Le processus de nettoyage commence.

    Remarque : La durée du processus varie en fonction de la capacité de l'unité de stockage.
11. Cliquez sur **Reboot** lorsque vous êtes invité à réinitialiser le système. Un des événements suivants se produit :
    - Si les données de l'unité de stockage du système sont effacées, un message s'affiche, indiquant qu'aucun système d'exploitation n'a été trouvé.
    - Si les données de l'unité de stockage externe au système sont effacées, l'ordinateur redémarre automatiquement.

Interrupteur de détection de présence du carter

L'interrupteur de détection de présence du carter permet d'éviter que l'ordinateur ne soit connecté au système d'exploitation lorsque le carter n'est pas correctement installé ou fermé.

Pour activer ou désactiver l’interrupteur de détection de présence du carter sur la carte mère :

1. Redémarrez l'ordinateur. Lorsque l'écran du logo est affiché, appuyez sur F1 ou Fn+F1.
2. Sélectionnez **Sécurité → Fraude détectée au niveau du carter** et appuyez sur Entrée.
3. Sélectionnez **Activé** ou **Désactivé** et appuyez sur Entrée.
4. Appuyez sur F10 ou Fn+F10 pour quitter en enregistrant les modifications.

Si l'interrupteur de détection de présence du carter est activé et que le carter de votre ordinateur n'est pas correctement installé ou fermé, un message d'erreur s'affiche au moment de la mise sous tension. Pour ignorer le message d'erreur et vous connecter au système d'exploitation :

1. Installez ou fermez correctement le carter de l'ordinateur.
2. Accédez au menu du BIOS, enregistrez et quittez.

Intel BIOS guard

Le module Intel® BIOS Guard vérifie de façon cryptographique toutes les mises à jour de BIOS. Cette sécurité matérielle aide à prévenir les attaques de logiciels et de logiciels malveillants sur le BIOS des ordinateurs.

Protection USB intelligente

La fonction de protection USB intelligente est une fonction de sécurité qui contribue à empêcher la copie de données de l'ordinateur sur des périphériques de stockage USB connectés à l'ordinateur. Vous pouvez définir la fonction de protection USB intelligente sur l'un des modes suivants :

- **Désactiver** (paramètre par défaut) : Vous pouvez utiliser les périphériques de stockage USB sans limitation.
- **Lecture seule** : Vous ne pouvez pas copier de données de l'ordinateur sur les périphériques de stockage USB. Cependant, vous pouvez accéder aux données sur les périphériques de stockage USB.
- **Pas d'accès** : Vous ne pouvez pas accéder aux périphériques de stockage USB à partir de l'ordinateur.

Pour configurer la fonction de protection USB intelligente, procédez comme suit :

1. Redémarrez l'ordinateur. Lorsque l'écran du logo est affiché, appuyez sur F1 ou Fn+F1.
2. Sélectionnez **Sécurité → Protection USB intelligente** et appuyez sur Entrée.
3. Sélectionnez les paramètres de votre choix et appuyez sur Entrée.
4. Appuyez sur F10 ou Fn+F10 pour quitter en enregistrant les modifications.

Absolute Persistence

La technologie Absolute Persistence est intégrée au BIOS de certains modèles. Elle détecte les modifications qui se produisent au niveau du matériel, des logiciels ou de l'emplacement de l'ordinateur. Vous êtes toujours informé de l'état de l'ordinateur. Pour activer cette technologie, vous devez souscrire un abonnement à Absolute.

Mots de passe UEFI BIOS

Vous pouvez définir des mots de passe dans le BIOS (Basic Input/Output System) UEFI (Unified Extensible Firmware Interface) afin de renforcer la sécurité de votre ordinateur.

Types de mot de passe

Vous pouvez définir un mot de passe de mise sous tension, un mot de passe superviseur, un mot de passe de gestion de système ou un mot de passe du disque dur dans l'interface UEFI BIOS pour empêcher tout accès non autorisé à votre ordinateur. Toutefois, vous n'êtes pas invité à entrer le mot de passe UEFI BIOS lorsque votre ordinateur quitte le mode veille.

- Mot de passe à la mise sous tension

  Lorsqu'un mot de passe à la mise sous tension est défini, vous êtes invité à saisir le mot de passe valide à chaque mise sous tension de l'ordinateur.
- Mot de passe superviseur

La définition d'un mot de passe superviseur dissuade les utilisateurs non autorisés de modifier des paramètres de configuration. Si vous êtes responsable de la gestion des paramètres de configuration de plusieurs ordinateurs, il peut être utile de définir un mot de passe superviseur.

Lorsqu'un mot de passe superviseur est défini, vous êtes invité à saisir le mot de passe valide chaque fois que vous essayez d'accéder au menu du BIOS.

Si le mot de passe à la mise sous tension et le mot de passe superviseur sont tous deux définis, vous pouvez saisir l'un ou l'autre. Cependant, pour modifier les paramètres de configuration, vous devez utiliser votre mot de passe superviseur.

- Mot de passe d'accès au disque dur (sur certains modèles)

  La définition d'un mot de passe du disque dur empêche l'accès non autorisé aux données de l'unité de stockage. Lorsqu'un mot de passe du disque dur est défini, vous êtes invité à saisir le mot de passe valide chaque fois que vous essayez d'accéder à l'unité de stockage.

  Remarque : Le mot de passe du disque dur permet de protéger les données que contient l'unité de stockage, même si celle-ci est retirée de l'ordinateur et installée sur une autre machine.

- Mot de passe de gestion du système (sur certains modèles)

  Vous pouvez activer le mot de passe de gestion de système pour qu'il ait la même autorité que le mot de passe superviseur pour contrôler les fonctionnalités liées à la sécurité. Pour personnaliser l'autorité du mot de passe de gestion du système via le menu de l'interface UEFI BIOS :

  1. Redémarrez l'ordinateur. Lorsque l'écran du logo est affiché, appuyez sur F1 ou Fn+F1.
  2. Sélectionnez **Sécurité** → **Mot de passe du contrôle d'accès au système de gestion**.
  3. Suivez les instructions affichées.

  Si vous avez à la fois défini le mot de passe superviseur et le mot de passe de gestion du système, le mot de passe superviseur remplace le mot de passe de gestion du système.

Définir, changer ou supprimer un mot de passe

Avant de commencer, imprimez ces instructions.

1. Redémarrez l'ordinateur. Lorsque l'écran du logo est affiché, appuyez sur F1 ou Fn+F1.
2. Sélectionnez **Sécurité**.
3. En fonction du type de mot de passe, sélectionnez **Définir le mot de passe de l'administrateur**, **Définir le mot de passe à la mise sous tension**, **Définir le mot de passe de gestion du système** ou **Mot de passe du disque dur** et appuyez sur Entrée.
4. Suivez les instructions qui s'affichent à l'écran pour définir, modifier ou supprimer un mot de passe.
5. Appuyez sur F10 ou Fn+F10 pour quitter en enregistrant les modifications.

Il est recommandé de noter vos mots de passe et de les conserver en lieu sûr. En cas d'oubli des mots de passe, contactez un prestataire de services agréé Lenovo.

Remarque : En cas d'oubli du mot de passe du disque dur, Lenovo ne peut pas le réinitialiser ni récupérer les données de l'unité de stockage.

Chapitre 3. UEFI BIOS

Entrer dans le menu UEFI BIOS

Mettez l'ordinateur sous tension ou redémarrez-le. Lorsque l'écran d'accueil du logiciel s'affiche, appuyez sur F1 ou Fn+F1 pour entrer dans le menu UEFI BIOS.

Remarque : Si vous avez défini des mots de passe d'UEFI BIOS, entrez les mots de passe corrects lorsque vous y êtes invité. Vous pouvez également sélectionner **Non** ou appuyer sur Echap pour ignorer l'invite de mot de passe et entrer dans le menu UEFI BIOS. Toutefois, vous ne pourrez pas modifier les configurations système protégées par des mots de passe.

Navigation dans le menu UEFI BIOS

Suivez les instructions à l'écran pour naviguer dans le menu UEFI BIOS.

Le tableau ci-dessous présente les paramètres disponibles dans le menu UEFI BIOS. Vous pouvez suivre les instructions à l'écran pour naviguer dans le menu UEFI BIOS.

Remarque : Le menu UEFI BIOS peut varier en fonction des configurations du système.

Menu	Présentation
Principal	Cette catégorie fournit des informations générales sur le produit et le microprogramme, notamment le résumé du système, le type de machine, le numéro de série du produit, le numéro de l'UUID, etc.
Périphériques	Cette catégorie présente la configuration de différents périphériques tels que des ports USB et des contrôleurs audio.
Avancé	Cette catégorie fournit des informations avancées sur l'ordinateur, telles que les fonctions de l'UC.
Alimentation	Cette catégorie présente les solutions de gestion thermique et de gestion de l'alimentation.
Sécurité	Cette catégorie présente différents mots de passe, verrous et logiciels permettant de protéger votre ordinateur.
Démarrage	Cette catégorie présente la manière de définir l'ordre de priorité d'amorçage.
Quitter	Cette catégorie présente les façons de quitter le système selon vos préférences.

Pour explorer les paramètres détaillés :

- Pour les ordinateurs achetés en Chine continentale

  Vous pouvez contacter le Centre de support client Lenovo comme indiqué à l'adresse https://newsupport.lenovo.com.cn/contacts.html.

- Pour les ordinateurs achetés en dehors de la Chine continentale

  Vous pouvez consulter le Lenovo BIOS Simulator Center à l'adresse https://download.lenovo.com/bsco/index.html pour découvrir les paramètres détaillés selon le nom de votre produit.

  Remarque : Le Lenovo BIOS Simulator Center effectue des mises à jour périodiques des paramètres. L'interface de simulation de l'UEFI BIOS et la description des paramètres peuvent différer de celles de dans votre interface utilisateur réelle.

© Copyright Lenovo 2026

Activer ou désactiver le mode de conformité ErP LPS

Les ordinateurs Lenovo répondent aux exigences relatives à l'écoconception définies dans le 3e règlement de la directive ErP. Suivez les instructions pour activer ou désactiver le mode de conformité ErP LPS.

Pour plus d'informations sur les exigences relatives à l'écoconception, allez à l'adresse : https://www.lenovo.com/us/en/compliance/eco-declaration.

Vous pouvez activer le mode de conformité ErP LPS pour réduire la consommation d'électricité lorsque l'ordinateur est éteint. Pour activer ou désactiver le mode de conformité ErP LPS :

Etape 1. Redémarrez l'ordinateur. Lorsque l'écran du logo est affiché, appuyez sur F1 ou Fn+F1.

Etape 2. Sélectionnez **Alimentation → Mode avancé d'économie d'énergie** et appuyez sur Entrée.

Etape 3. Activer ou désactiver la fonction souhaitée.

Remarque : Veuillez noter que lorsque le Mode avancé d'économie d'énergie est désactivé, il se peut que la consommation d'énergie augmente lorsque l'ordinateur est éteint.

Etape 4. Appuyez sur F10 ou Fn+F10 pour quitter en enregistrant les modifications.

Lorsque le mode de conformité ErP LPS est activé, vous pouvez sortir du mode veille automatique en procédant comme suit :

- Appuyez sur le bouton d'alimentation.
- Activez la fonction Wake Up on Alarm pour que votre ordinateur sorte du mode veille automatique à une heure définie.

Pour répondre à l'exigence de conformité ErP en mode désactivé, vous devez désactiver la fonction de démarrage rapide.

1. Accédez au **Panneau de configuration** et visualisez-le en utilisant les grandes ou les petites icônes.
2. Cliquez sur **Options d'alimentation → Choisir l'action des boutons d'alimentation → Modifier des paramètres actuellement non disponibles**.
3. Désactivez l'option **Activer le démarrage rapide (recommandé)** depuis la liste **Paramètres d'arrêt**.

Mise à jour de l'UEFI BIOS

Lorsque vous installez un nouveau programme, un pilote de périphérique ou un composant matériel, vous devrez peut-être mettre à jour l'UEFI BIOS.

Téléchargez et installez le dernier module de mise à jour UEFI BIOS grâce à l'une des méthodes suivantes :

Dans l'application Vantage

Suivez les instructions de mise à jour de l'UEFI BIOS à partir de l'application Vantage.

Etape 1. Ouvrez l'application Vantage, puis cliquez sur **System Update**.

Etape 2. Si la dernière version du module de mise à jour UEFI BIOS est disponible, suivez les instructions à l'écran pour la télécharger et l'installer.

À partir du site Web du support Lenovo

Suivez les instructions de mise à jour de l'UEFI BIOS à partir du site Web du support Lenovo.

Pour les ordinateurs achetés en Chine continentale

1. Accédez au site https://newsupport.lenovo.com.cn.
2. Cliquez sur **Download drivers and software (Télécharger les pilotes et les logiciels)**, puis sélectionnez ou recherchez le produit.
3. Suivez les instructions à l'écran pour télécharger et installer la dernière version du module de mise à jour de l'UEFI BIOS.

Pour les ordinateurs achetés en dehors de la Chine continentale

1. Accédez à https://pcsupport.lenovo.com et sélectionnez l'entrée correspondant à votre ordinateur.
2. Cliquez sur **Drivers & Software (Pilotes et logiciels)** → **Manual Update (Mise à jour manuelle)** → **BIOS/UEFI**.
3. Suivez les instructions à l'écran pour télécharger et installer la dernière version du module de mise à jour de l'UEFI BIOS.

À partir de Windows Update

Suivez les instructions de mise à jour de l'UEFI BIOS de Windows Update.

Etape 1. Saisissez **Paramètres** dans le champ Recherche Windows, puis appuyez sur Entrée.

Etape 2. Cliquez sur **Windows Update** → **Rechercher les mises à jour**.

Etape 3. Si un module de mise à jour du BIOS apparaît dans votre liste de mises à jour, cliquez sur **Télécharger ou Installer** pour lancer la mise à jour.

Chapitre 4. Remplacement de CRU

Que sont les CRU

Important : Pour les utilisateurs résidant en Chine continentale, les informations indiquées dans ce chapitre sont fournies à titre de référence et uniquement destinées à des techniciens de maintenance professionnels ou à des techniciens agréés par Lenovo. Les utilisateurs ne doivent pas effectuer eux-mêmes ces opérations de maintenance. Tout défaut ou dommage dû à une mauvaise utilisation, à une modification ou à la non-utilisation des pièces fournies par Lenovo n'est pas couvert par la garantie de ce produit. Pour obtenir plus d'informations relatives à la garantie du produit, reportez-vous au document de garantie fourni avec le produit ou rendez-vous sur le site Web officiel de Lenovo à l'adresse https://newsupport.lenovo.com.cn.

Les unités remplaçables par l'utilisateur (CRU) sont des composants pouvant être remplacés par l'utilisateur. Les ordinateurs Lenovo contiennent les types de CRU suivants :

- **CRU en libre service :** Correspondent aux composants qui peuvent être aisément remplacés par le client lui-même ou par des techniciens de maintenance qualifiés avec des frais supplémentaires.
- **CRU optionnelles :** Correspondent aux composants qui peuvent être remplacés par les clients disposant d'un niveau de compétence supérieur. Des techniciens de maintenance qualifiés peuvent également proposer un service de remplacement dans le cadre du type de garantie désigné pour l'ordinateur du client.

Si vous avez l'intention d'installer la CRU, Lenovo vous l'enverra. Les informations sur les CRU et les instructions de remplacement sont fournies avec le produit et sont disponibles auprès de Lenovo à tout moment sur simple demande. Il peut vous être demandé de renvoyer le composant défectueux qui est remplacé par la CRU. Lorsque le retour du composant défectueux est requis : (1) des instructions de retour, une étiquette de renvoi prépayée et un conteneur sont fournis avec la CRU de remplacement ; et (2) la CRU de remplacement peut vous être facturée si Lenovo ne reçoit pas le composant défectueux dans un délai de trente (30) jours à compter de votre réception de la CRU de remplacement. Pour plus de détails, consultez la documentation de garantie Lenovo à l'adresse :
https://www.lenovo.com/warranty/llw_02

Liste des CRU

La liste de CRU de cet ordinateur est répertoriée ci-après.

CRU en libre service

- Boîtier d'alimentation
- Dongle*
- Antenne Wi-Fi externe*
- Clavier*
- Souris*
- Système de retenue du boîtier d'alimentation*
- Cordon d'alimentation
- Capot supérieur
- Socle vertical*
- Support de montage VESA*

© Copyright Lenovo 2026

CRU optionnelles

- Carte d’E/S flexible*
- Dissipateur thermique de l'UC
- Haut-parleur interne
- Disque SSD M.2
- Ventilateur du système

* sur certains modèles

Boîtier d'alimentation et cordon d'alimentation (sans système de retenue)

Condition préalable

Avant de commencer, lisez les *Consignes générales de sécurité et de conformité* et imprimez les instructions suivantes.

Pour accéder, procédez comme suit :

1. Éteignez l’ordinateur et tous les appareils connectés.
2. Débranchez l'ordinateur de l'alimentation.

Étapes de remplacement

1. Débranchez le boîtier d'alimentation de l'arrière de l'ordinateur.

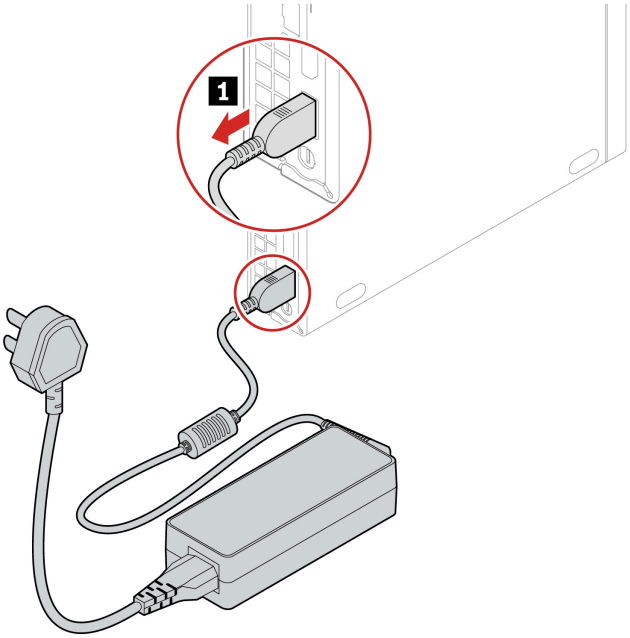

2. Déconnectez le cordon d'alimentation du boîtier d'alimentation.

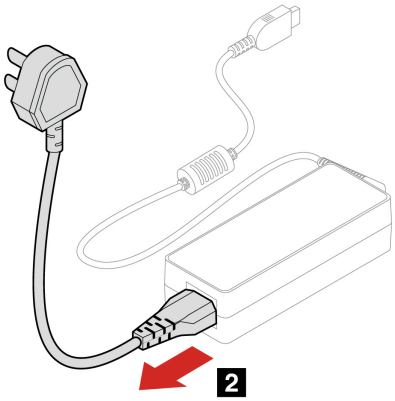

3. Installez le cordon d’alimentation et le boîtier d'alimentation dans l’ordre inverse.

Socle vertical

Condition préalable

Avant de commencer, lisez les *Consignes générales de sécurité et de conformité* et imprimez les instructions suivantes.

Pour accéder, procédez comme suit :

1. Retirez tous les supports des unités et mettez hors tension tous les périphériques connectés, ainsi que l'ordinateur.
2. Débranchez tous les cordons d'alimentation des prises de courant, puis déconnectez tous les câbles reliés à l'ordinateur.

Étape du retrait

Soulevez l’ordinateur et retirez le socle vertical.

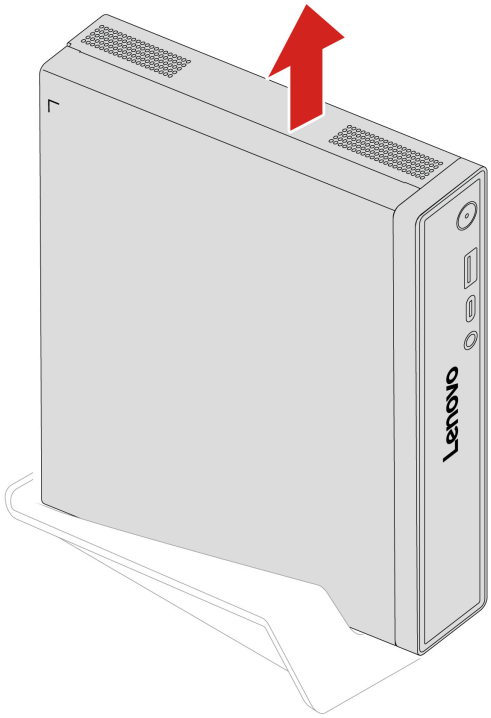

Boîtier d'alimentation et cordon d'alimentation (avec système de retenue)

Condition préalable

Avant de commencer, lisez les *Consignes générales de sécurité et de conformité* et imprimez les instructions suivantes.

Pour accéder, procédez comme suit :

1. Éteignez l'ordinateur et retirez tous les périphériques et les câbles connectés.
2. Déconnectez l’ordinateur du secteur et tous les câbles connectés.

Il existe deux types de système de retenue du boîtier d'alimentation. Le type 2 est pour le bloc d’alimentation de 135 watts et le type 1 pour les autres blocs d’alimentation.

Étapes de remplacement (type 1)

- **Retrait**
  1. Déverrouillez le système de retenue du boîtier d'alimentation du support de montage VESA en tirant sur le clip de retenue. Retirez le système de retenue du boîtier d'alimentation.

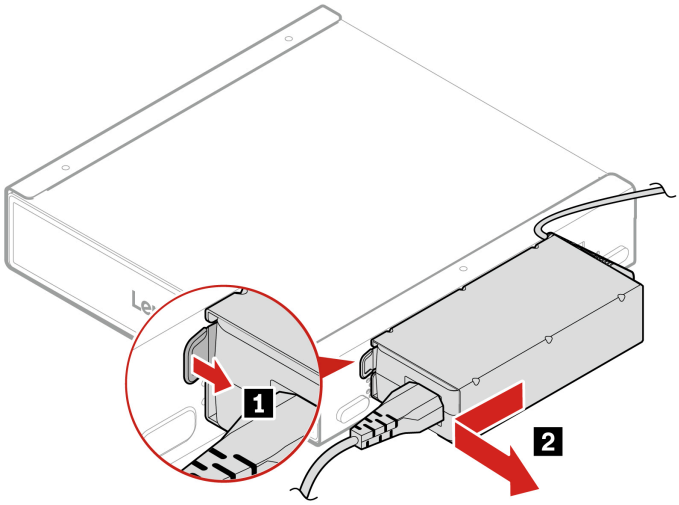

2. Déconnectez le cordon d'alimentation du boîtier d'alimentation.

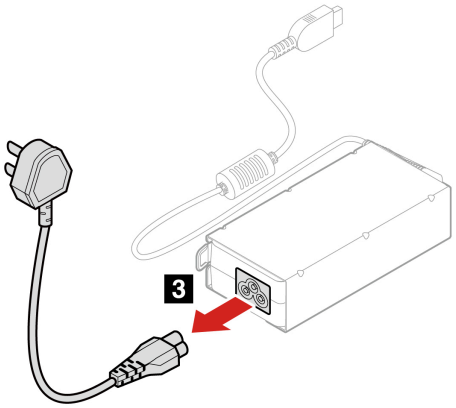

3. Poussez le boîtier d’alimentation pour le retirer du système de retenue du boîtier d’alimentation. Retirez le boîtier d'alimentation.

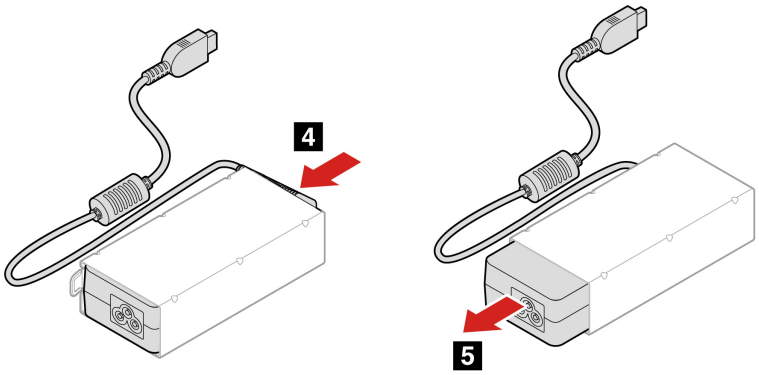

- **Installation**
  1. Insérez le boîtier d'alimentation dans le système de retenue du boîtier d'alimentation.

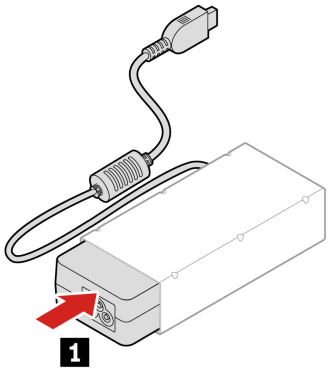

2. Branchez le cordon d'alimentation sur le boîtier d'alimentation.

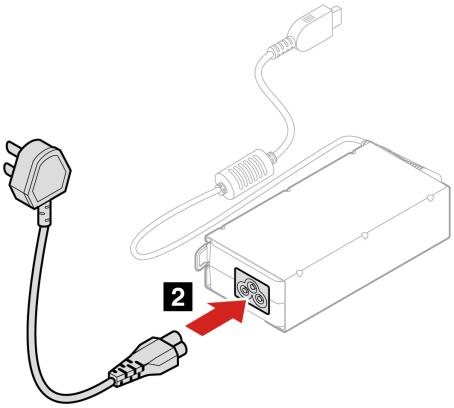

3. Alignez les deux crochets sur le côté du système de retenue du boîtier d'alimentation avec les deux trous sur le côté du support de montage VESA. Poussez le système de retenue du boîtier d'alimentation vers l'avant pour le fixer au support de montage VESA.

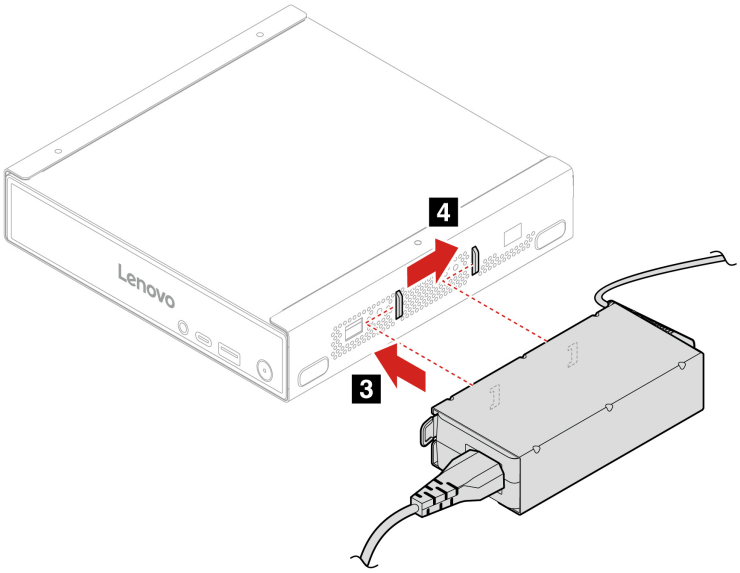

Étapes de remplacement (type 2)

- **Retrait**
  1. Déverrouillez le système de retenue du boîtier d'alimentation du support de montage VESA en tirant sur le clip de retenue. Retirez le système de retenue du boîtier d'alimentation.

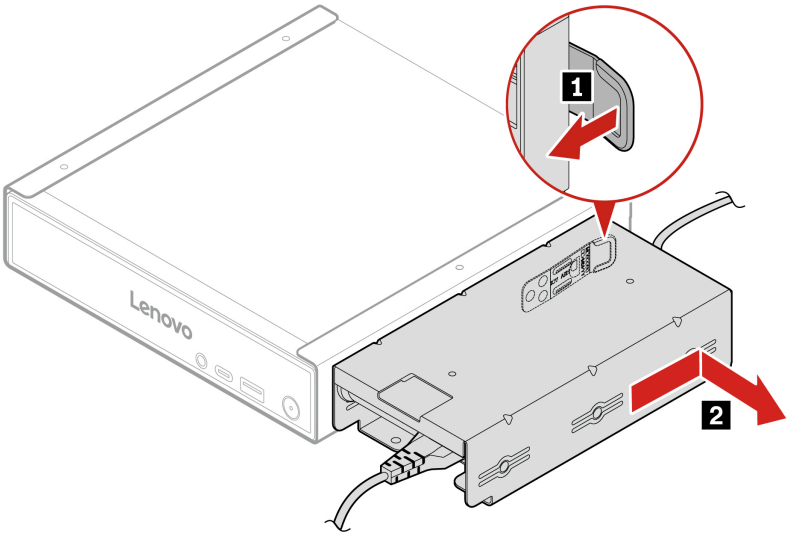

  2. Retirez les deux vis sur le côté du support de montage VESA si nécessaire. Vous trouverez la spécification de vis dans le tableau suivant.

Vis	Quantité	Couple
M3 x L5 mm, revêtement en Zn	2	3 ± 0,5 lb/po

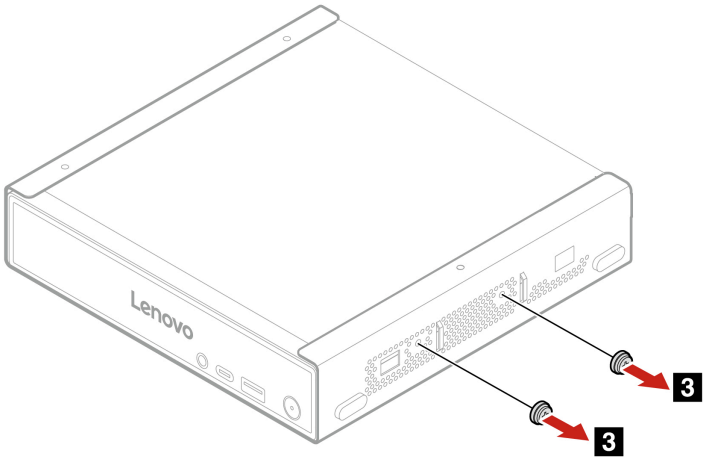

  3. Déconnectez le cordon d'alimentation du boîtier d'alimentation.

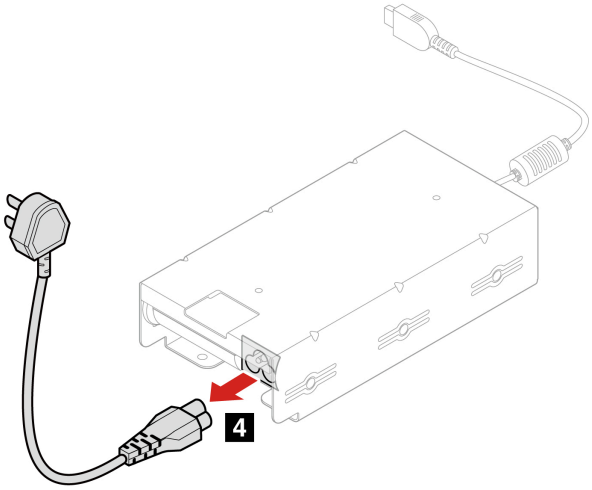

4. Poussez le boîtier d’alimentation par le trou supérieur du système de retenue du boîtier d'alimentation. Poussez le boîtier d’alimentation pour le retirer du système de retenue du boîtier d’alimentation.

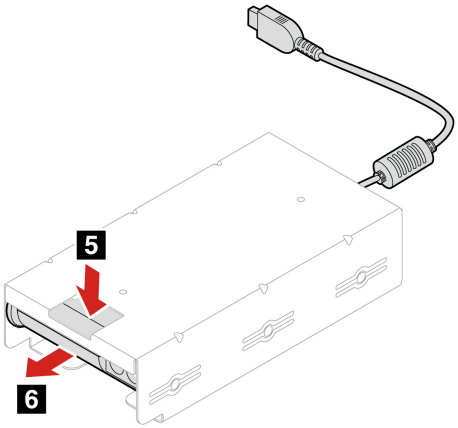

- **Installation**
  1. Insérez le boîtier d'alimentation dans le système de retenue du boîtier d'alimentation.

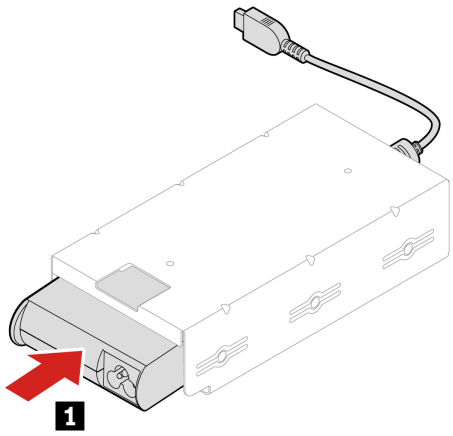

2. Branchez le cordon d'alimentation sur le boîtier d'alimentation.

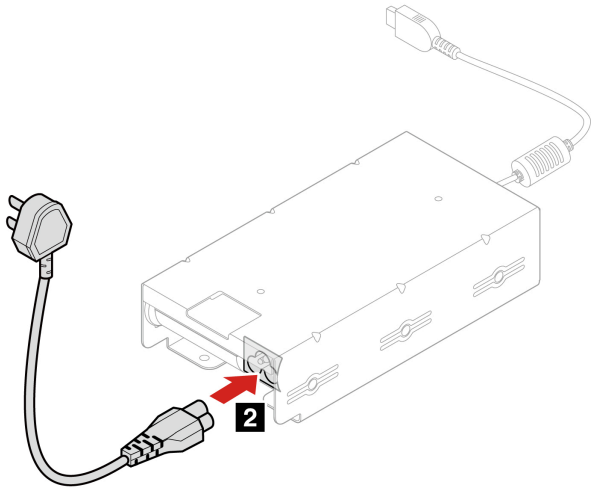

3. Installez les deux vis sur le support de montage VESA. Vous trouverez la spécification de vis dans le tableau suivant.

Vis	Quantité	Couple
M3 x L5 mm, revêtement en Zn	2	3 ± 0,5 lb/po

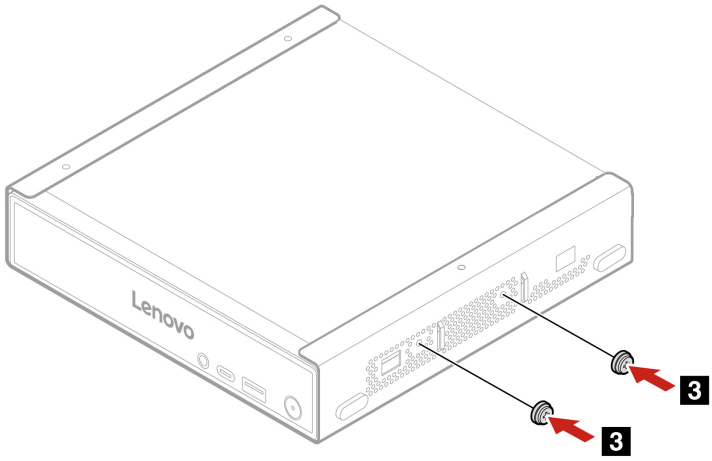

4. Alignez les deux trous sur le côté du système de retenue du boîtier d'alimentation avec les deux vis sur le côté du support de montage VESA. Poussez le système de retenue du boîtier d'alimentation vers l'arrière pour le fixer au support de montage VESA.

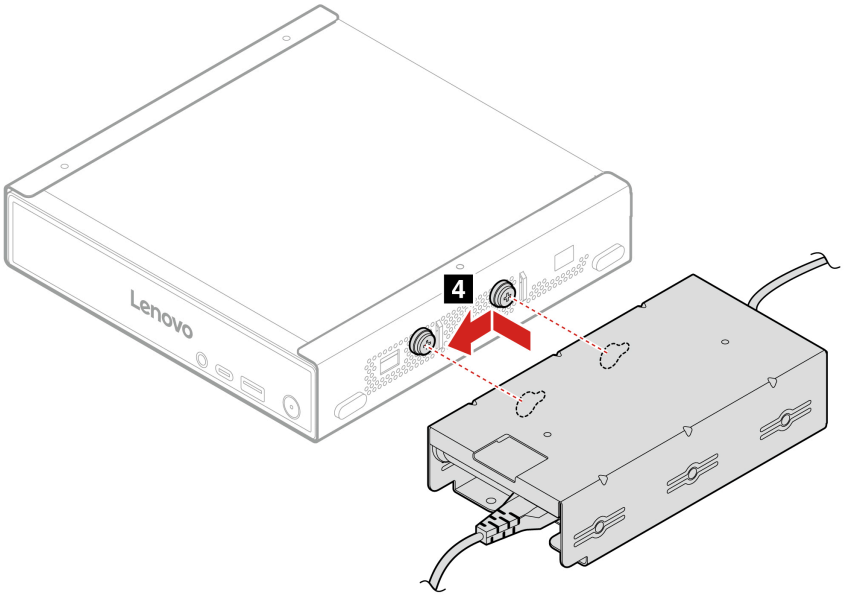

Support de montage VESA

Condition préalable

Avant de commencer, lisez les *Consignes générales de sécurité et de conformité* et imprimez les instructions suivantes.

Pour accéder, procédez comme suit :

1. Éteignez l'ordinateur et retirez tous les périphériques et les câbles connectés.
2. Déconnectez l'ordinateur du secteur et tous les câbles connectés.

Étapes de remplacement

1. Retirez les deux vis qui fixent le support de montage VESA au panneau arrière. Vous trouverez la spécification de vis dans le tableau suivant.

Vis	Quantité	Couple
M3 x L6 mm, revêtement en Zn	2	1,5 ± 0,2 lb/po

2. Tirez l'ordinateur par le panneau frontal.

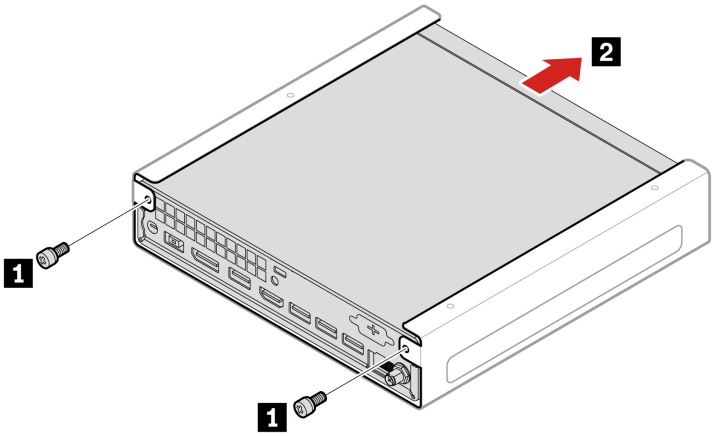

3. Installez un nouveau support de montage VESA dans l'ordre inverse.

Antenne Wi-Fi externe

Condition préalable

Avant de commencer, lisez les *Consignes générales de sécurité et de conformité* et imprimez les instructions suivantes.

Pour accéder, procédez comme suit :

1. Éteignez l'ordinateur et retirez tous les périphériques et les câbles connectés.
2. Déconnectez l'ordinateur du secteur et tous les câbles connectés.

Étapes du retrait

Dévissez l'antenne Wi-Fi externe dans le sens inverse des aiguilles d'une montre.

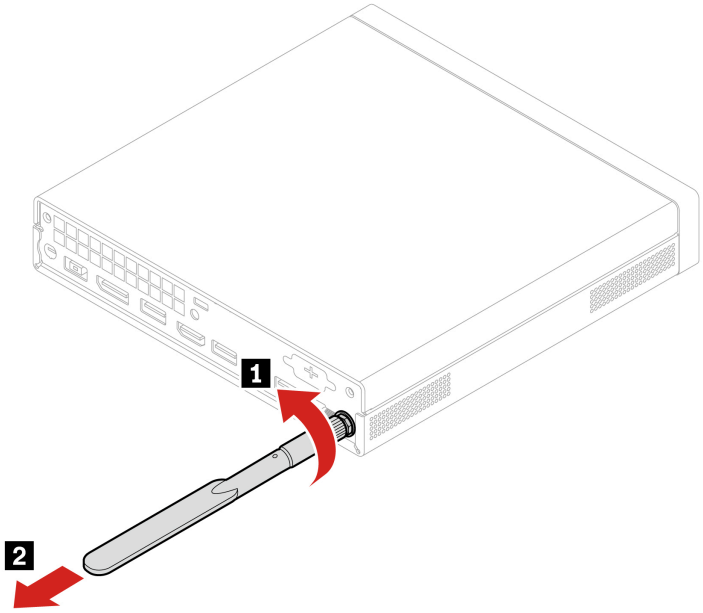

Carter de l'ordinateur

Condition préalable

Avant de commencer, lisez les *Consignes générales de sécurité et de conformité* et imprimez les instructions suivantes.

Mettez l'ordinateur hors tension et patientez plusieurs minutes jusqu'à son refroidissement avant d'ouvrir le carter de l'ordinateur.

Pour accéder, procédez comme suit :

1. Éteignez l'ordinateur et retirez tous les périphériques et les câbles connectés.
2. Déverrouillez tous les dispositifs de verrouillage qui maintiennent le carter de l'ordinateur en place.
3. Placez une serviette ou un chiffon doux et propre sur le bureau ou la surface. En tenant l'ordinateur par les côtés, déposez-le sur la table, l'écran dessous et le carter de l'ordinateur sur le dessus.
4. Retirez les pièces suivantes, le cas échéant, dans l'ordre.
   - « Socle vertical » à la page 19
   - « Support de montage VESA » à la page 26
   - « Antenne Wi-Fi externe » à la page 27

Étapes du retrait

1. Retirez la vis à molette située au milieu de l'arrière de l'ordinateur. Vous trouverez la spécification de vis dans le tableau suivant.

Vis	Quantité	Couple
M4 x L5 mm, revêtement en Zn	1	5 ± 0,5 lb/po

2. Poussez le capot supérieur vers l’avant pour le retirer.

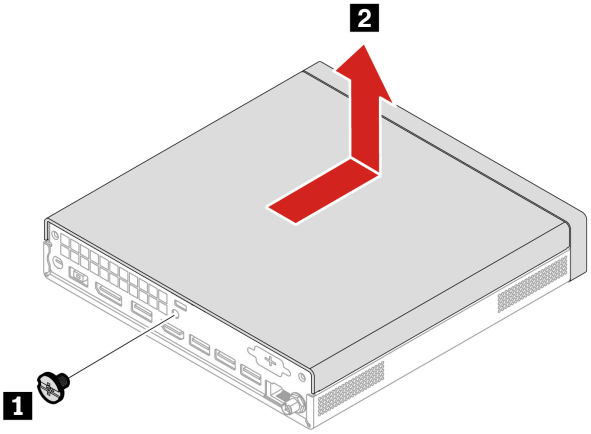

3. Installez un nouveau capot supérieur dans l’ordre inverse.

   Remarque : Si un dispositif de verrouillage est disponible, utilisez-le pour verrouiller l'ordinateur après avoir installé le carter de l'ordinateur.

Disque SSD M.2

Condition préalable

Avant de commencer, lisez les *Consignes générales de sécurité et de conformité* et imprimez les instructions suivantes.

Le dissipateur thermique peut être très chaud. Mettez l'ordinateur hors tension et patientez plusieurs minutes jusqu'à son refroidissement avant d'ouvrir le carter de l'ordinateur.

Attention : le disque SSD M.2 est fragile. Toute manipulation incorrecte risque d'endommager voire de détruire définitivement les données. Lors de la manipulation du disque SSD M.2, respectez les instructions suivantes :

- Remplacez le disque SSD M.2 uniquement s’il doit être réparé. Le disque SSD M.2 n'a pas été conçu pour des remplacements ou des échanges fréquents.
- Avant de remplacer le disque SSD M.2, faites une copie de sauvegarde de toutes les données que vous souhaitez conserver.
- Ne touchez pas à l'arête de contact du disque SSD M.2. Sinon, vous risquez d'endommager le disque SSD M.2.
- N'exercez aucune pression sur le disque SSD M.2.
- N'exposez pas le disque SSD M.2. à des chocs physiques ou à des vibrations. Placez l'unité SSD M.2 sur un tissu ou toute autre matière permettant d'absorber les chocs.

Pour faciliter l'accès, retirez, le cas échéant, les pièces suivantes dans l'ordre :

- « Socle vertical » à la page 19.
- « Support de montage VESA » à la page 26.
- « Antenne Wi-Fi externe » à la page 27.

- « Carter de l'ordinateur » à la page 28.

Étapes de remplacement

1. Retirez le clip du SSD du support. Retirez le SSD en le tirant hors du logement M.2.

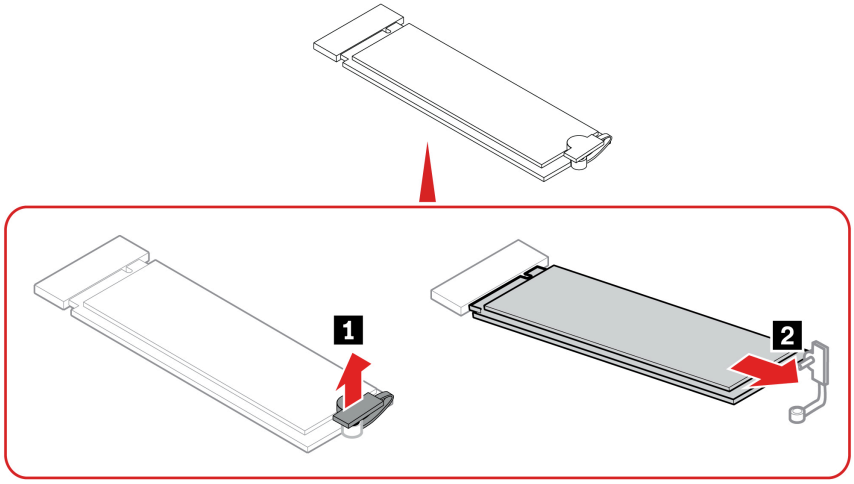

2. Installez un nouveau disque SSD dans l'ordre inverse.

   Remarque : Avant d'installer le SSD, remplacez les tampons thermiques du SSD sur la carte mère, si nécessaire.

Haut-parleur interne

Condition préalable

Avant de commencer, lisez les *Consignes générales de sécurité et de conformité* et imprimez les instructions suivantes.

Pour faciliter l'accès, retirez, le cas échéant, les pièces suivantes dans l'ordre.

- « Socle vertical » à la page 19
- « Support de montage VESA » à la page 26
- « Antenne Wi-Fi externe » à la page 27
- « Carter de l'ordinateur » à la page 28

Étapes de remplacement

1. Débranchez de la carte mère le câble du haut-parleur interne.
2. Retirez le haut-parleur interne du support latéral du ventilateur du système.

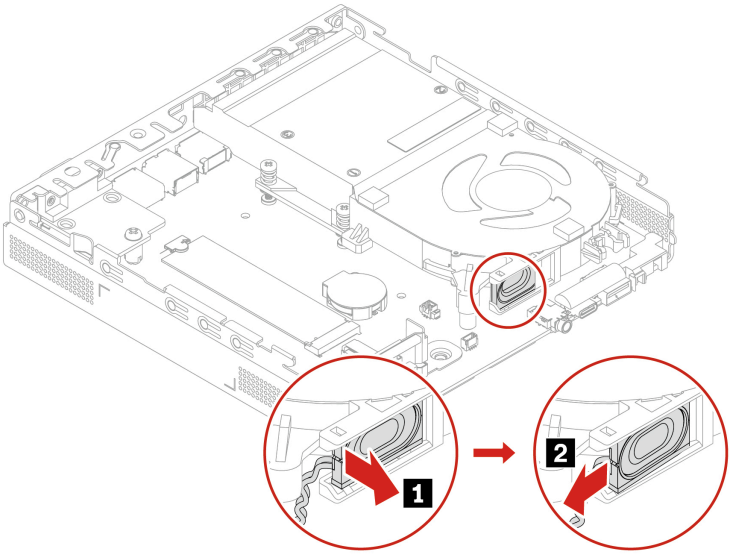

3. Installez un nouveau haut-parleur interne dans l’ordre inverse.

Ventilateur du système

Condition préalable

Avant de commencer, lisez les *Consignes générales de sécurité et de conformité* et imprimez les instructions suivantes.

Pour faciliter l’accès, retirez, le cas échéant, les pièces suivantes dans l’ordre.

- « Socle vertical » à la page 19
- « Support de montage VESA » à la page 26
- « Antenne Wi-Fi externe » à la page 27
- « Carter de l'ordinateur » à la page 28
- « Haut-parleur interne » à la page 30

Étapes de remplacement

1. Débranchez le ventilateur du système de la carte mère et retirez le ventilateur.

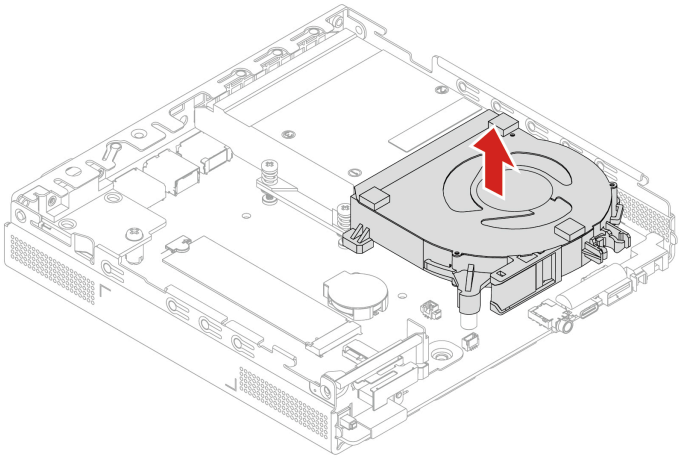

2. Installez un nouveau ventilateur du système dans l’ordre inverse.

Dissipateur thermique

Condition préalable

Avant de commencer, lisez les *Consignes générales de sécurité et de conformité* et imprimez les instructions suivantes.

Le dissipateur thermique peut être très chaud. Mettez l'ordinateur hors tension et patientez plusieurs minutes jusqu'à son refroidissement avant d'ouvrir le carter de l'ordinateur.

Pour faciliter l’accès, retirez les pièces suivantes dans l’ordre :

- « Socle vertical » à la page 19.
- « Support de montage VESA » à la page 26.
- « Antenne Wi-Fi externe » à la page 27
- « Carter de l'ordinateur » à la page 28
- « Haut-parleur interne » à la page 30
- « Ventilateur du système » à la page 31

Étapes de remplacement

1. Desserrez les trois vis qui fixent le dissipateur thermique de l'UC à la carte mère. Assurez-vous que le dissipateur thermique de l'UC est horizontal lorsque vous desserrez ou serrez les vis.
2. Retirez le dissipateur thermique de l'UC.

   Remarque : Ne touchez pas à la pâte thermoconductrice lors de la manipulation du dissipateur thermique de l'UC.

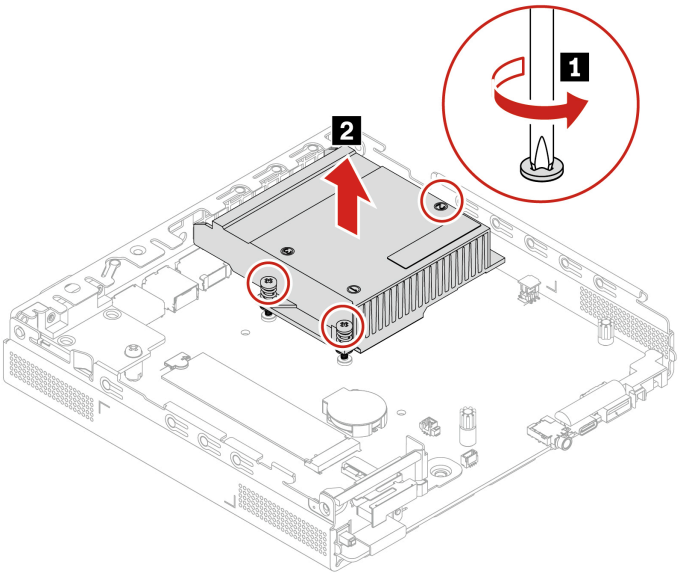

3. Installez un nouveau dissipateur thermique de l'UC dans l’ordre inverse.

   Remarque : Lorsque vous installez un nouveau dissipateur thermique de l'UC sur l'ordinateur, nettoyez toute la pâte thermoconductrice qui a été utilisée sur l'UC et appliquez une nouvelle pâte thermoconductrice à raison de 0,35 gramme sur le nouveau dissipateur thermique. Trop ou trop peu de graisse peut provoquer un problème thermique en raison d'un contact imparfait avec un composant.

Chapitre 5. Aide et assistance

Rechercher votre numéro de série

Cette rubrique vous aide à trouver le numéro de série de votre ordinateur.

Vous pouvez trouver votre numéro de série en accédant à :

- **Tableau de bord** ou **Périphérique** dans l'application **Vantage**
- L'étiquette située sur le côté gauche de votre ordinateur (illustrée sur l'image ci-dessous)

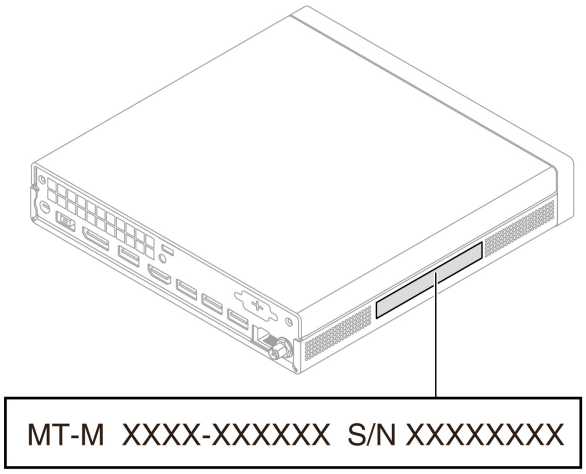

Diagnostic et résolution des problèmes sur votre ordinateur

Cette section présente un ensemble d'outils de diagnostic et de dépannage sur le site Web du support Lenovo et dans l'application Vantage. Ceux-ci peuvent vous aider à diagnostiquer les problèmes logiciels et matériels les plus fréquents.

Le tableau suivant répertorie ces outils de diagnostic et les conditions recommandées pour chacun d'entre eux.

Outil Diagnostics	Utilisation recommandée
Dépannage et diagnostic sur le site Web du support Lenovo	Vous souhaitez effectuer une résolution des incidents en ligne ou une analyse du matériel et des pilotes de votre ordinateur.
Analyse du matériel	• L'application Vantage est installée sur votre ordinateur. • Vous souhaitez effectuer des examens de base des composants matériels.

Dépannage et diagnostic sur le site Web du support Lenovo

Lenovo propose deux solutions de diagnostic différentes afin de vous aider à détecter et à résoudre les problèmes sur votre ordinateur.

© Copyright Lenovo 2026

Pour les ordinateurs achetés en Chine continentale

1. Accédez au site https://newsupport.lenovo.com.cn/.
2. Accédez à la section Dépannage et recherchez votre problème.

Pour les ordinateurs achetés en dehors de la Chine continentale

1. Accédez à https://www.pcsupport.lenovo.com/ et saisissez le nom de votre produit dans la zone de recherche.
2. Cliquez sur **Troubleshoot & Diagnose (Résolution des problèmes et diagnostics)**, puis sélectionnez l'option qui vous convient.

Remarques :

- Avant de lancer un processus de diagnostic automatique, une fenêtre contextuelle apparaîtra, vous invitant à installer Lenovo Service Bridge. Lenovo Service Bridge permet de connecter votre ordinateur aux outils de diagnostic Lenovo.
- Le site Web du support Lenovo met régulièrement à jour les sections afin d'optimiser en permanence votre expérience sur votre ordinateur. L'interface du site Web et les descriptions des sections peuvent différer de celles qui figurent dans votre interface.
- Si vous ne savez pas quel problème rencontre votre ordinateur, il est recommandé de sélectionner **Easy** et de suivre les instructions qui s'affichent à l'écran pour mettre à jour le microprogramme et connaître l'état du matériel.
- Si vous avez identifié quel est le problème rencontré sur votre ordinateur, vous pouvez sélectionner **Custom** et suivre des instructions à l'écran afin d'y remédier.

Si les solutions proposées ne parviennent pas à résoudre les problèmes sur votre ordinateur, vous pouvez suivre les instructions à l'écran afin de soumettre un e-ticket ou contacter Lenovo pour obtenir de l'aide auprès d'un professionnel.

Analyse du matériel

L'analyse du matériel est un outil de test efficace qui vous permet d'identifier les problèmes matériels existants.

Pour exécuter l'analyse du matériel, procédez comme suit :

Etape 1. Saisissez **Vantage** dans le champ Recherche Windows, puis appuyez sur Entrée.

Etape 2. Cliquez sur **Analyse matérielle** ou sur **Support → Analyse matérielle**.

Etape 3. Sélectionnez **ANALYSE RAPIDE** ou **PERSONNALISER**, puis suivez les instructions qui s'affichent à l'écran pour exécuter l'analyse matérielle.

Remarques :

- L'outil Analyse rapide contient une série de tests pré-sélectionnés qui procèdent à des vérifications de base sur les composants matériels du système. L'outil Personnaliser vous permet de sélectionner un ou plusieurs composants matériels afin de les examiner.
- Avant de sélectionner **ANALYSE RAPIDE**, cliquez sur **Actualiser les modules** pour vous assurer que la liste des composants matériels est bien celle des composants actuellement disponibles sur l'ordinateur.

Etape 4. Si une défaillance matérielle est détectée, le résultat varie en fonction de l'état de la garantie et varie selon le pays ou la région géographique. Suivez les instructions à l'écran pour résoudre le problème.

Récupération de votre système d’exploitation Windows

Lorsque vous rencontrez des problèmes inattendus avec votre système d’exploitation, vous pouvez choisir de récupérer votre système d’exploitation vous-même ou d’appeler le Centre de support client Lenovo.

Remarque : Microsoft améliore constamment les mises à jour du système d'exploitation Windows. Avant d'installer une version de Windows spécifique, consultez la liste de compatibilité de la version de Windows. Pour plus de détails, rendez-vous sur https://support.lenovo.com/us/en/solutions/ht512575.

Pour les ordinateurs achetés en Chine continentale

Accédez à l'adresse https://iknow.lenovo.com.cn/detail/199198_1.html.

Pour les ordinateurs achetés en dehors de la Chine continentale

Pour faire revenir votre système d’exploitation…	Voir.
Aux paramètres d’usine par défaut	Reportez-vous aux instructions figurant à l’adresse https://support.lenovo.com/HowToCreateLenovoRecovery
À un point système précédent	Reportez-vous aux instructions figurant dans les sujets populaires à l’adresse : https://support.lenovo.com/solutions/ht118590

Appeler Lenovo

Si vous avez essayé de résoudre le problème vous-même et avez toujours besoin d'aide, appelez le Centre de support client Lenovo.

Avant de prendre contact avec Lenovo

Préparez les informations nécessaires avant de contacter Lenovo.

1. Enregistrez les symptômes et les caractéristiques de l'incident :
   - Quelle est la nature de l'incident ? Est-il continuel ou ponctuel ?
   - Tout message d'erreur ou code d'erreur ?
   - Quel système d'exploitation utilisez-vous ? Quelle version ?
   - Quelles applications étaient en cours de fonctionnement au moment de l'incident ?
   - Pouvez-vous reproduire l'incident ? Si oui, comment ?
2. Enregistrez les informations système :
   - Nom du produit
   - Type de machine et numéro de série.

Ressources d'aide

Utilisez les ressources d'aide suivantes pour en savoir plus sur l'ordinateur et résoudre les problèmes.

Ressources	Comment accéder ?
Site Web Lenovo Support	• Pour les ordinateurs achetés en Chine continentale https://www.lenovo.com.cn • Pour les ordinateurs achetés en dehors de la Chine continentale https://pcsupport.lenovo.com
Conseils	• Pour les ordinateurs achetés en Chine continentale https://iknow.lenovo.com.cn • Pour les ordinateurs achetés en dehors de la Chine continentale https://www.lenovo.com/tips
Communauté Lenovo	• Pour les ordinateurs achetés en Chine continentale https://iknow.lenovo.com.cn • Pour les ordinateurs achetés en dehors de la Chine continentale https://forums.lenovo.com
Informations d'accessibilité (pour les ordinateurs achetés en dehors de la Chine)	https://www.lenovo.com/accessibility
Informations d'aide de Windows	• Ouvrez le menu Démarrer et cliquez sur **Obtenir de l'aide** ou **Conseils**. • Utilisez la Recherche Windows. • Site Web de support Microsoft : https://support.microsoft.com

Acheter des accessoires ou des services supplémentaires

Cette rubrique fournit des instructions sur l'achat d'accessoires ou de services supplémentaires.

Accessoires

Lenovo dispose d'un certain nombre d'accessoires matériels et de mises à niveau permettant d'étendre les fonctionnalités de votre ordinateur. Parmi les accessoires se trouvent des modules de mémoire, des dispositifs de stockage, des cartes réseau, des adaptateurs d'alimentation, des claviers, des souris, etc.

Pour acheter des produits Lenovo, rendez-vous à l'adresse suivante :

- Pour les ordinateurs achetés en Chine continentale
  https://www.lenovo.com.cn
- Pour les ordinateurs achetés en dehors de la Chine continentale
  https://www.lenovo.com/accessories

Services supplémentaires

Pendant et après la période de garantie, vous pouvez acheter des services supplémentaires Lenovo sur :

- Pour les ordinateurs achetés en Chine continentale
  https://newsupport.lenovo.com.cn
- Pour les ordinateurs achetés en dehors de la Chine continentale

https://pcsupport.lenovo.com/warrantyupgrade

La disponibilité et le nom des services peut varier d'un pays ou d'une région à l'autre.

Fonctionnalités d’accessibilité

Lenovo s’engage à rendre les technologies de l’information accessibles à tous, y compris aux personnes atteintes de troubles auditifs, visuels, moteurs, cognitifs ou de la parole. Accédez à l'adresse suivante pour obtenir les informations les plus récentes et les plus détaillées concernant les fonctionnalités d'accessibilité du produit : **https://support.lenovo.com/docs/product_accessibility_features**.

Annexe A. Informations complémentaires

Cette section contient l’avis de mise à jour du nom du connecteur USB. L'USB Implementers Forum a publié une révision de la directive relative aux noms des connecteurs USB en septembre 2022. Lenovo suit la directive révisée et met à jour en conséquence les noms des connecteurs USB. Vous pouvez vous référer au tableau ci-dessous pour obtenir des détails sur la mise à jour des noms.

Avis concernant la mise à jour des noms de connecteurs USB

Nom actuel	Nom précédent
Connecteur USB-A (USB vitesse maximale)	Connecteur USB-A 2.0
Connecteur USB-A (USB 5 Gb/s)	Connecteur USB-A 3.2 Gen 1
Connecteur USB-A (USB 10 Gb/s)	Connecteur USB-A 3.2 Gen 2
Connecteur USB-A (USB 5 Gb/s, Always On USB)	Connecteur Always on USB-A 3.2 Gen 1
Connecteur USB-A (USB 10 Gb/s, Always On USB)	Connecteur Always on USB-A 3.2 Gen 2
Connecteur USB-C (USB 5 Gb/s)	Connecteur USB-C (3.2 Gen 1)
Connecteur USB-C (USB 10 Gb/s)	Connecteur USB-C (3.2 Gen 2)
Connecteur USB-C (USB 20 Gb/s)	USB 3.2 Gen 2x2
Connecteur USB-C (USB4 20 Gb/s)	USB 4 Gen 2x2
Connecteur USB-C (USB4 40 Gb/s)	Connecteur USB-C (USB 4)
Connecteur USB-C (Thunderbolt 3)	Connecteur USB-C (Thunderbolt 3)
Connecteur USB-C (Thunderbolt 4)	Connecteur USB-C (Thunderbolt 4)

© Copyright Lenovo 2026

Annexe B. Avis important pour les consommateurs du Québec

In regard to section 79.18 of Quebec's Regulation respecting the application of the Consumer Protection Act, Lenovo in no way guarantees the availability of (a) replacement parts; (b) repair services; and (c) information necessary to maintain or repair the goods. For up-to-date information on the technical support and parts available for your purchase, please consult **https://support.lenovo.com/ca/en**

En ce qui concerne l'article 79.18 du Règlement d'application de la Loi sur la protection du consommateur du Québec, Lenovo ne garantit en aucune façon la disponibilité des éléments suivants :(a) les pièces de rechange; (b) les services de réparation; et (c) les renseignements nécessaires à l'entretien à la réparation du bien. Pour obtenir des renseignements à jour sur le soutien technique et les pièces disponibles pour votre achat, veuillez consulter **https://support.lenovo.com/ca/fr**.

© Copyright Lenovo 2026

Annexe C. Avis et marques

Notices

Ce document peut contenir des informations ou des références concernant certains produits, logiciels ou services Lenovo non annoncés dans ce pays. Pour plus de détails, référez-vous aux documents d'annonce disponibles dans votre pays, ou adressez-vous à votre partenaire commercial Lenovo. Toute référence à un produit, logiciel ou service Lenovo n'implique pas que seul ce produit, logiciel ou service puisse être utilisé. Tout autre élément fonctionnellement équivalent peut être utilisé, s'il n'enfreint aucun droit de Lenovo. Il est de la responsabilité de l'utilisateur d'évaluer et de vérifier lui-même les installations et applications réalisées avec des produits, logiciels ou services non expressément référencés par Lenovo.

Lenovo peut détenir des brevets ou des demandes de brevets en attente concernant les produits mentionnés dans ce document. La remise de ce document ne vous donne aucun droit de licence sur ces brevets ou demandes de brevet. Si vous désirez recevoir des informations concernant l'acquisition de licences, veuillez en faire la demande par écrit à l'adresse suivante :

Lenovo (United States), Inc.
8001 Development Drive
Morrisville, NC 27560
U.S.A.
Attention: Lenovo Director of Licensing

LE PRESENT DOCUMENT EST LIVRE « EN L'ETAT ». LENOVO DECLINE TOUTE RESPONSABILITE, EXPLICITE OU IMPLICITE, RELATIVE AUX INFORMATIONS QUI Y SONT CONTENUES, Y COMPRIS EN CE QUI CONCERNE LES GARANTIES DE NON-CONTREFACON, DE VALEUR MARCHANDE OU D'ADAPTATION A VOS BESOINS. Certaines juridictions n'autorisent pas l'exclusion des garanties implicites, auquel cas l'exclusion ci-dessus ne vous sera pas applicable.

Il est mis à jour périodiquement. Chaque nouvelle édition inclut les mises à jour. Pour fournir un meilleur service, Lenovo se réserve le droit d'améliorer et/ou de modifier les produits et logiciels décrits dans les manuels fournis avec votre ordinateur et le contenu du manuel, à tout moment et sans préavis.

L'interface et la fonction du logiciel, ainsi que la configuration matérielle décrite dans les manuels fournis avec votre ordinateur, peuvent ne pas correspondre exactement à la configuration réelle de l'ordinateur que vous achetez. Pour la configuration du produit, reportez-vous au contrat associé (le cas échéant) ou à la liste de présentation du produit, ou consultez le distributeur pour la vente de produits. Lenovo pourra utiliser ou diffuser, de toute manière qu'elle jugera appropriée et sans aucune obligation de sa part, tout ou partie des informations qui lui seront fournies.

Les produits décrits dans ce document ne sont pas conçus pour être implantés ou utilisés dans un environnement où un dysfonctionnement pourrait entraîner des dommages corporels ou le décès de personnes. Les informations contenues dans ce document n'affectent ni ne modifient les garanties ou les spécifications des produits Lenovo. Rien dans ce document ne doit être considéré comme une licence ou une garantie explicite ou implicite en matière de droits de propriété intellectuelle de Lenovo ou de tiers. Toutes les informations contenues dans ce document ont été obtenues dans des environnements spécifiques et sont présentées en tant qu'illustration. Les résultats peuvent varier selon l'environnement d'exploitation utilisé.

Lenovo pourra utiliser ou diffuser, de toute manière qu'elle jugera appropriée et sans aucune obligation de sa part, tout ou partie des informations qui lui seront fournies.

© Copyright Lenovo 2026

Les références à des sites Web non Lenovo sont fournies à titre d'information uniquement et n'impliquent en aucun cas une adhésion aux données qu'ils contiennent. Les éléments figurant sur ces sites Web ne font pas partie des éléments de ce produit Lenovo et l'utilisation de ces sites relève de votre seule responsabilité.

Les données de performance indiquées dans ce document ont été déterminées dans un environnement contrôlé. Par conséquent, les résultats peuvent varier de manière significative selon l'environnement d'exploitation utilisé. Certaines mesures évaluées sur des systèmes en cours de développement ne sont pas garanties sur tous les systèmes disponibles. En outre, elles peuvent résulter d'extrapolations. Les résultats peuvent donc varier. Il incombe aux utilisateurs de ce document de vérifier si ces données sont applicables à leur environnement d'exploitation.

Ce document est protégé par des droits d'auteur de Lenovo et ne fait l'objet d'aucune licence open source ni d'aucun accord Linux® qui pourrait être associé au logiciel livré avec ce produit. Lenovo peut mettre à jour ce document à tout moment et sans préavis.

Pour obtenir les dernières informations ou pour tout commentaire ou question, contactez ou visitez le site Web de Lenovo :

- Pour les ordinateurs achetés en Chine continentale

  https://newsupport.lenovo.com.cn
- Pour les ordinateurs achetés en dehors de la Chine continentale

  https://pcsupport.lenovo.com

Marques

Lenovo, le logo Lenovo, ThinkCentre et le logo ThinkCentre sont des marques de Lenovo. Intel, Intel Optane et Thunderbolt sont des marques d'Intel Corporation ou de ses filiales aux États-Unis et/ou dans d'autres pays. Linux est la marque déposée de Linus Torvalds aux États-Unis et dans certains autres pays. Microsoft, Microsoft Teams, Windows, Windows Hello, One Drive, Outlook, Skype, Office 365, Direct3D et BitLocker sont des marques du groupe Microsoft. Mini DisplayPort (mDP) et DisplayPort sont des marques du groupe Video Electronics Standards Association. NVIDIA est une marque déposée de NVIDIA Corporation. Dolby, Dolby Voice, Dolby Audio et Dolby Atmos sont des marques de Dolby Laboratories Licensing Corporation. Les termes HDMI et HDMI High-Definition Multimedia Interface sont des marques déposées de HDMI Licensing LLC aux États-Unis et dans d'autres pays. USB4® et USB-C® sont des marques déposées d'USB Implementers Forum. Wi-Fi et Miracast sont des marques déposées de Wi-Fi Alliance. Toutes les autres marques sont la propriété de leurs propriétaires respectifs.

Lenovo